MOVING YOU FURTHER

HX220 L / NL

Avec moteur conforme à la norme Tier 4 finale / Stage IV

* La photo peut représenter du matériel en option.

Puissance nette
SAE J1349 / 129 kW (173 ch) à 1950 tr/min

Puissance nominale
SAE J1995 / 136 kW (182,6 ch) à 1950 tr/min

Vitesse de déplacement
5,5 km/h (3.41 mph) /
3,6 km/h (2.23 mph)

Poids en charge
HX220 L : 22100 kg / 48,720 lb
HX220 NL : 22300 kg / 49,720 lb

HYUNDAI
CONSTRUCTION EQUIPMENT

LA RÉFÉRENCE DU SECTEUR

Les pelles de la série HX sont le fruit de l'esprit d'initiative, de la créativité et du fort dynamisme de Hyundai Heavy Industries. Les ingénieurs de Hyundai Heavy Industries, les plus compétents du secteur, ont travaillé sans relâche pour vous offrir un produit d'excellence. Les machines de la nouvelle série HX répondent aux besoins des clients du secteur qui ont été identifiés grâce à un suivi approfondi. Leur efficacité en termes de rendement énergétique et de performances a été démontrée par des essais sur le terrain et par un contrôle qualité rigoureux.

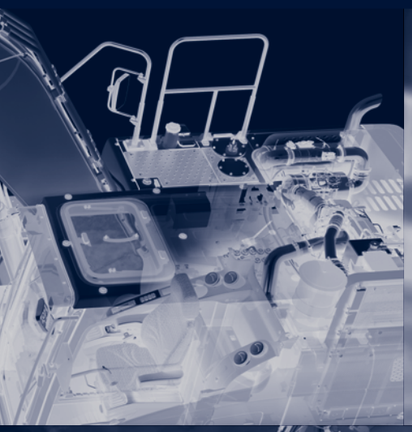

* La photo peut représenter du matériel en option.

LA RÉFÉRENCE DU SECTEUR

La série HX va au-delà de toutes les attentes des clients !
Positionnez-vous en leader du marché avec la série HX d'HHI.

HX220 L / NL

CAPACITÉ DE TRAVAIL OPTIMALE, RENTABILITÉ MAXIMALE

· Indicateur ECO
· IPC (Contrôle intelligent de la puissance)
· Nouveau système de régulation de puissance
· Embrayage de ventilateur visqueux électronique
· Commande de débit de l'accessoire (en option)
· Nouveau système de refroidissement avec circulation d'air améliorée
· Entrée d'air plus large avec grille de protection
· Pédale de marche en ligne droite (en option)
· Amélioration du temps de cycle
· Commande de flèche flottante (option / HX220L uniquement)

PLUS FIABLE, PLUS DE LONGÉVITÉ

· Module de refroidissement durable
· Axe, bague et cale en polymère renforcés
· Durabilité accrue des accessoires et des structures supérieure et inférieure
· Plaque de recouvrement résistante à l'usure
· Flexibles (haute pression) de qualité supérieure

SYSTÈME D'INFORMATION

· Combiné d'instruments intelligent et large
· Commande haptique
· Wi-Fi Direct pour smartphones (Miracast)
· Circuit hydraulique auxiliaire proportionnel
· Nouveau système audio
· Nouveau système de climatisation

LE CONFORT MODERNE, UNE SOLUTION SIMPLE ET SÛRE

· Système de caméras avec vision panoramique à 360° (AAVM) (en option)
· Accès facile au réservoir d'alimentation DEF/AdBlue®
· Hi MATE (Système de gestion à distance)
· Suspension de la cabine
· Immobilisation forcée de la tourelle (en option)
· Commande de rotation précise (option)

* La photo peut représenter du matériel en option.

* La photo peut représenter du matériel en option.

Amélioration du temps de cycle

La série HX permet d'améliorer la productivité sur les chantiers en offrant un fonctionnement plus rapide : le chargement et le nivellement des chariots prennent respectivement jusqu'à 5 % et 4 % moins de temps qu'avec la série 9.

Commande de flèche flottante (option / HX220L uniquement)

Cette option permet d'améliorer la stabilité et le contrôle lors des travaux de nivellement. La flèche peut flotter grâce au mouvement de dépliage et de repli du bras.

CAPACITÉ DE TRAVAIL OPTIMALE, RENTABILITÉ MAXIMALE

Un circuit d'alimentation en carburant plus efficace qui offre des performances remarquables

Les machines de la série HX sont équipées d'un moteur haute performance respectueux de l'environnement qui offre un excellent rendement énergétique et une puissance élevée. Leur performance opérationnelle hors du commun, garantie au moyen d'essais rigoureux sur différents chantiers, répondra à toutes les attentes des clients.

Indicateur ECO

L'indicateur ECO permet une exploitation plus économique des machines. Le niveau et la couleur de l'indicateur affichent le couple moteur et le niveau de rendement énergétique. Les informations relatives à la consommation de carburant, comme le taux moyen et la quantité totale de carburant consommé, sont également affichées. Il est également possible de contrôler la consommation de carburant horaire et quotidienne dans le menu détaillé.

Contrôle intelligent de la puissance (IPC, Intelligent Power Control)

Le système IPC permet de contrôler la commande de la puissance en fonction de l'environnement de travail. Il peut être activé et désactivé à l'écran. En mode Excavation, le débit de la pompe peut être facilement contrôlé à l'aide d'un levier, permettant ainsi de réduire la consommation de carburant.

Nouveau système de régulation de puissance

La série HX limite les signaux de commande d'entrée et de sortie afin d'améliorer le rendement énergétique. Son mode Puissance à trois niveaux assure des performances optimales quel que soit l'environnement de travail.

* Mode P (Puissance) : maximise la vitesse et la puissance de l'équipement pour les travaux lourds.
* Mode Standard (S) : optimise les performances et le rendement énergétique de l'équipement pour les travaux standard.
* Mode Économie (E) : améliore le système de commande pour les travaux légers.

Commande de débit de l'accessoire (en option)

La série HX améliore le débit de la pompe par un contrôle distinct des deux pompes. Les accessoires de l'engin sont optimisés afin de déterminer le débit de pompe approprié pour chacun d'entre eux (dix types différents de marteaux et de broyeurs) et procéder ainsi à diverses opérations adaptées aux environnements de travail.

Nouveau système de refroidissement avec circulation d'air améliorée

Le module de refroidissement à trois étages améliore l'entrée d'air et peut être facilement nettoyé. Grâce à une meilleure dissipation de la chaleur, les machines de la série HX bénéficient donc d'excellentes performances de refroidissement.

Embrayage de ventilateur visqueux électronique

L'embrayage de ventilateur électronique limite la consommation de carburant. Il réduit également les bruits lors de l'utilisation de l'équipement en contrôlant le régime moteur de manière précise en fonction de la température de l'huile hydraulique et du liquide de refroidissement du véhicule. Il est également possible de réduire la durée d'échauffement de l'huile hydraulique.

Entrée d'air plus large avec grille de protection

Les bouches de ventilation élargies du couvercle latéral et de la fine grille de l'admission d'air empêchent la pénétration de matériaux étrangers et améliorent ainsi davantage la durabilité de l'équipement.

Pédale de marche en ligne droite (en option)

S'ils doivent parcourir de longues distances ou utiliser un accessoire tout en déplaçant la machine, les clients peuvent disposer en option d'une pédale de marche en ligne droite et travailler ainsi avec un confort optimal.

PLUS FIABLE, PLUS DE LONGÉVITÉ

Robustesse et sécurité grâce au nouveau design extérieur

La vraie valeur de la série HX réside dans sa longévité. Grâce à la structure robuste des châssis inférieur et supérieur capable de supporter des chocs externes et des travaux lourds, et aux accessoires dont les capacités ont été évaluées à l'aide d'essais rigoureux, les machines de la série HX sont idéales dans des environnements de travail difficiles et amélioreront la productivité.

Module de refroidissement longévité

Les machines de la série HX disposent d'un module de refroidissement longévité qui a réussi avec brio des essais rigoureux, démontrant ainsi tout leur potentiel de productivité dans les environnements difficiles.

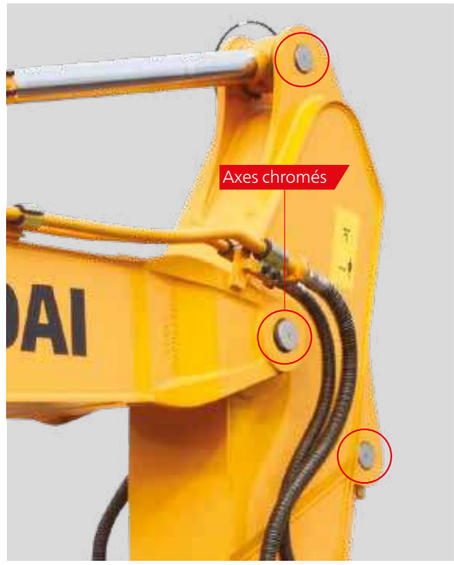

Longévité accrue des accessoires et des structures supérieure et inférieure

Comme le démontrent les nombreux essais effectués sur route et en simulation virtuelle, les structures supérieure et inférieure, et les accessoires des machines de la série HX offrent une longévité supérieure à la norme exigée sur les chantiers. Le godet est désormais plus résistant à l'usure grâce à l'utilisation d'un nouveau matériau.

Axe, bague et cale en polymère renforcés

Avec la série HX, le mouvement des pièces de raccordement entre l'équipement et les accessoires est davantage facilité. Les axes, bagues et cales en polymère longue durée et résistants à l'usure réduisent l'écart avec les accessoires, permettant ainsi d'atteindre des performances supérieures sans sacrifier la longévité.

Plaque de recouvrement résistante à l'usure

Une plaque de recouvrement résistante à l'usure a été installée à l'extrémité du bras afin de minimiser l'abrasion du connecteur situé entre le bras et le godet. La réduction des vibrations des godets renforce la stabilité, même en cas de travaux lourds.

* La photo peut représenter du matériel en option.

Flexibles (haute pression) de qualité supérieure

Les machines de la série HX sont équipées de flexibles haute pression qui offrent une excellente résistance à la chaleur et à la pression, améliorant ainsi considérablement la durabilité de l'équipement.

310 mm
(Série 9)

340 mm
(Série HX)

La cabine du conducteur
a été agrandie de

13 %

(Par rapport à la série 9)

* La photo peut représenter du matériel en option

Nouveau système de climatisation

Grâce un système de climatisation et de chauffage amélioré, la série HX augmente la capacité APTC de 15 % et offre ainsi aux opérateurs un environnement agréable en toutes circonstances. La ventilation a été conçue de sorte que l'air chaud et l'air froid atteignent le visage des opérateurs afin de leur offrir un environnement de travail agréable (et ainsi accroître leur satisfaction au travail).

SYSTÈME D'INFORMATION

Tableau de bord amélioré pour un meilleur contrôle

Afin de favoriser l'efficacité de travail, de nombreuses fonctions électroniques ont été regroupées en un seul et même endroit facile d'accès. Fruit de la technologie de l'information complète de HHI, le système d'information avancé accroît la productivité tout en offrant un environnement de travail agréable. La série HX de HHI apporte une valeur ajoutée et du plaisir à ses clients.

Combiné d'instruments intelligent et large

Les machines de la série HX sont dotées d'un écran huit pouces de type capacitatif (similaire à l'écran d'un smartphone) qui est 30 % plus grand que le modèle précédent, procurant ainsi une excellente lisibilité. Les commandes centralisées de l'écran permettent aux opérateurs de contrôler aisément le niveau d'urée et la température à l'extérieur de la cabine. La prise AUX audio, le fonctionnement simultané de la climatisation et du chauffage ainsi que le capteur d'inclinaison sont également destinés à assurer le confort des opérateurs.

Nouveau système audio

Le lecteur radio, le lecteur MP3 USB, ou encore la fonction mains libres Bluetooth et le micro intégrés permettent de passer facilement des appels téléphoniques tout en travaillant ou en se déplaçant. Le lecteur radio a été déplacé de l'arrière vers le côté droit afin de faciliter son accès.

Commande haptique

La commande haptique intégrée de type jog-shuttle s'applique à l'accélérateur, à la commande de climatisation à distance et au combiné d'instruments de manière à faciliter leur utilisation. En cas de défaillance du bouton haptique, le mode d'urgence est activé sur le combiné d'instruments pour assurer la mise en marche de la fonction de sécurité.

Wi-Fi Direct pour smartphones (Miracast)

Exploitant le réseau Wi-Fi du smartphone de l'opérateur, le système Miracast permet d'afficher et d'utiliser en toute simplicité sur le grand écran les différentes fonctionnalités du smartphone (recherches, navigation sur le Web, visionnage de vidéos et écoute de musique). (désormais disponible pour les téléphones portables Android)

Circuit hydraulique auxiliaire proportionnel

- En option : commutateur de commande proportionnel pour un meilleur contrôle de la vitesse
- Confort de fonctionnement accru

LE CONFORT MODERNE, UNE SOLUTION SIMPLE ET SÛRE

Une nouvelle cabine pour un confort accru

Avec son faible niveau d'émissions sonores, son faible niveau de vibration et sa conception ergonomique, la cabine est désormais plus confortable et plus agréable. Dans un souci de sécurité et de confort des opérateurs, les machines de la série HX peuvent être inspectées rapidement et en toute sécurité à tout moment, offrant ainsi à l'opérateur un environnement de travail optimal.

Système de caméras avec vision panoramique à 360° (AAVM)

Les machines de la série HX sont dotées d'un système de caméras avec vision panoramique à 360° (AAVM) qui permet aux opérateurs de profiter d'un champ visuel étendu dans toutes les directions, et par conséquent d'éviter les accidents. Les opérateurs peuvent aisément contrôler leur lieu de travail à l'avant comme à l'arrière, à droite comme à gauche.

* Système de caméras avec vision panoramique à 360° (AAVM) : champ visuel sécurisé dans toutes les directions grâce aux neuf vues, dont une vue plongeante en 3D et une vue 2D/4 CH.

* IMOD (Détection intelligente d'objets en mouvement) : informe l'opérateur lorsque des personnes ou des objets dangereux sont détectés dans la zone de travail (portée de la reconnaissance : 5 m).

Accès facile au réservoir d'alimentation DEF/AdBlue®

Le réservoir DEF/AdBlue® est installé à l'intérieur de la boîte à outils et son entrée est située à distance de manière à faciliter son accès et son approvisionnement. Un témoin rouge signale un avertissement de remplissage excessif. Le module d'alimentation DEF/AdBlue® est situé du même côté que le réservoir à carburant, contribuant ainsi à simplifier l'entretien et le remplacement du filtre.

Hi MATE (Système de gestion à distance)

Hi MATE, le système de gestion à distance détenu par Hyundai, permet aux opérateurs et au personnel du concessionnaire d'accéder aux informations essentielles de maintenance et de diagnostic de la machine grâce à une simple connexion Internet. Les utilisateurs peuvent déterminer la localisation de la machine via la technologie de cartographie numérique et définir son périmètre de travail afin de réduire le nombre d'interventions. Le système Hi MATE permet au propriétaire et au concessionnaire d'économiser du temps et de l'argent en favorisant la maintenance préventive et en réduisant les interruptions de fonctionnement des machines.

* Le fonctionnement du système peut être affecté par l'état du signal de télécommunication.

* La photo peut représenter du matériel en option.

Système de verrouillage de la rotation (option)

Un mode de verrouillage forcé en stationnement est prévu pour maintenir la stabilité lorsque le mouvement de rotation doit être limité, ce qui permet d'améliorer la vitesse de fonctionnement et la productivité.

Commande de rotation précise (option)

Une commande de rotation précise est disponible pour plus de commodité lorsque les utilisateurs souhaitent contrôler la rotation avec précision.

SPECIFICATIONS

HX220 L

MOTEUR

Fabricant/Modèle			Cummins QSB6.7
Type			4 temps turbocompressé, avec refroidisseur d'air d'admission
Puissance nominale du volant moteur	SAE	J1995 (brut)	136 kW (182,6 ch) à 1950 tr/min
		J1349 (net)	129 kW (173 ch) à 1950 tr/min
	DIN	6271/1 (brut)	136 kW (185 ch) à 1950 tr/min
		6271/1 (net)	129 kW (175 ch) à 1950 tr/min
Couple maxi			85,7 kgf·m (620 lbf·ft) à 1500 tr/min
Alésage × course			107 × 124 mm (4.21" × 4.88")
Course du piston			6700 cc (409 cu in)
Batteries			2 × 12 V × 100 Ah
Démarreur			Denso 24 V - 4,8 kW
Alternateur			Denso 24 V - 95 A

CIRCUIT HYDRAULIQUE

POMPE PRINCIPALE

Type	Pompes à piston axe tandem de cylindrée variable
Débit maximal	2 × 222 ℓ/min
Pompe secondaire pour le circuit de pilotage	Pompe à engrenage

Système de pompe à détection croisée et à économie de carburant

MOTEURS HYDRAULIQUES

Translation	Moteur à pistons axiaux à deux vitesses avec soupape de frein et frein de stationnement
Rotation	Moteur à piston axial avec frein automatique

RÉGLAGE DE LA SOUPAPE DE DÉCHARGE

Circuits d'équipement	350 kgf/cm² (4980 psi)
Déplacement	350 kgf/cm² (4980 psi)
Assistance (flèche, bras, godet)	380 kgf/cm² (5400 psi)
Circuit de giration	265 kgf/cm² (3770 psi)
Circuit de pilotage	40 kgf/cm² (570 psi)
Soupape de service	Installée

CYLINDRES HYDRAULIQUES

N° d'alésage du cylindre × course	Flèche: Ø 120 × 1290 mm
	Flèche à deux pièces: Ø 160 × 1060 mm
	Bras: Ø 140 × 1510 mm
	Godet: Ø 120 × 1055 mm

COMMANDES ET FREINS

Méthode d'entraînement	Entièrement hydrostatique
Moteur d'entraînement	Moteur à piston axial, chenille
Système de réduction	Réducteur satellite
Traction max. de barre d'attelage	20200 kgf (44,530 lbf)
Vitesse de déplacement maximale (rapide/lente)	5,5 km/hr (3.41 mph) / 3,6 km/hr (2.23 mph)
Capacité de franchissement	35° (70%)
Frein de stationnement	Multidisques humides

COMMANDE

Leviers de commande et pédales avec levier amovible activés par pression pilote pour une utilisation presque sans effort et sans fatigue.

Contrôle pilote	Deux leviers avec un levier de sécurité (côté gauche) : Rotation et bras (côté droit) : Flèche et godet (ISO)
Déplacement et direction	Deux leviers avec pédales
Commande des gaz	Électrique, bouton

SYSTÈME DE GIRATION

Moteur de rotation	Moteur à piston axial à cylindrée fixe
Réducteur de rotation	Réducteur satellite
Lubrification du roulement de rotation	Graisse
Frein de rotation	Multidisques humides
Vitesse de giration	10,8 tr/min

VOLUMES DE REMPLISSAGE

Remplissage	litre	gallon É.-U.	gallon R-U.
Réservoir à carburant	400	106	88
Liquide de refroidissement du moteur	40	10.6	8.8
Huile moteur	23	6.1	5.06
Dispositif de rotation	6,2	1.64	1.36
Entraînement final (chacun)	4,5	1.2	1
Circuit hydraulique (réservoir compris)	275	72.6	60.5
Réservoir hydraulique	160	42.3	35.2
DEF/AdBlue®	27	7.1	5.9

CHÂSSIS DE ROULEMENT

Le châssis central à armature croisée en X est intégralement soudé avec les caissons renforcés de châssis de chenilles. Le châssis de roulement comprend : galets lubrifiés, roues folles, dispositifs de réglage de chenille avec boudins amortisseurs, roues dentées et une chaîne de chenille avec patins à double ou à triple arête.

Châssis central	Armature croisée en X
Châssis de chenille	Caisson renforcé pentagonal
Nombre de patins de chaque côté	49 EA
Nombre de galets tendeurs de chaque côté	2 EA
Nombre de galets de chenille de chaque côté	9 EA
Nombre de rails de guidage de chaque côté	2 EA

POIDS EN CHARGE (APPAROXIMATIF)

Poids en charge comprenant la flèche de 5680 mm (18' 8"), le bras de 2920 mm (9' 7"), le godet de capacité nominale SAE de 0,92 m³ (1.20 yd³), le lubrifiant, le liquide de refroidissement, le réservoir à carburant rempli, le réservoir hydraulique rempli et tous les équipements standard.

POIDS EN CHARGE

Patins		Poids en charge		Pression au sol
Type	Largeur mm (in)	kg (lb)		kgf / cm² (psi)
Triple arête	600 (24")	HX220 L	22100 (48,720)	0,47 (6,68)
		HX220 L HW	23560 (51,940)	0,50 (7,11)
	700 (28")	HX220 L	22380 (49,340)	0,41 (5,83)
		HX220 L HW	23840 (52,560)	0,44 (6,26)
	800 (32")	HX220 L	22660 (49,960)	0,36 (5,12)
		HX220 L HW	24120 (53,170)	0,39 (5,55)
	900 (36")	HX220 L	22940 (50,570)	0,33 (4,69)
		HX220 L HW	24400 (53,790)	0,35 (4,98)
Double arête	600 (24")	HX220 L HW	23690 (52,230)	0,50 (7,11)
	700 (28")	HX220 L HW	24040 (53,000)	0,43 (6,11)

SPECIFICATIONS

HX220 NL

MOTEUR

Fabricant/Modèle			Cummins QSB6.7
Type			4 temps turbocompressé, avec refroidisseur d'air d'admission
Puissance nominale du volant moteur	SAE	J1995 (brut)	136 kW (182,6 ch) à 1950 tr/min
		J1349 (net)	129 kW (173 ch) à 1950 tr/min
	DIN	6271/1 (brut)	136 kW (185 ch) à 1950 tr/min
		6271/1 (net)	129 kW (175 ch) à 1950 tr/min
Couple maxi			85,7 kgf·m (620 lbf·ft) à 1500 tr/min
Alésage × course			107 × 124 mm (4.21" × 4.88")
Course du piston			6700 cc (409 cu in)
Batteries			2 × 12 V × 100 Ah
Démarreur			Denso 24 V - 4,8 kW
Alternateur			Denso 24 V - 95 A

CIRCUIT HYDRAULIQUE

POMPE PRINCIPALE

Type	Pompes à piston axe tandem de cylindrée variable
Débit maximal	2 × 222 ℓ/min
Pompe secondaire pour le circuit de pilotage	Pompe à engrenage

Système de pompe à détection croisée et à économie de carburant

MOTEURS HYDRAULIQUES

Translation	Moteur à pistons axiaux à deux vitesses avec soupape de frein et frein de stationnement
Rotation	Moteur à piston axial avec frein automatique

RÉGLAGE DE LA SOUPAPE DE DÉCHARGE

Circuits d'équipement	350 kgf/cm² (4980 psi)
Déplacement	350 kgf/cm² (4980 psi)
Assistance (flèche, bras, godet)	380 kgf/cm² (5400 psi)
Circuit de giration	265 kgf/cm² (3770 psi)
Circuit de pilotage	40 kgf/cm² (570 psi)
Soupape de service	Installée

CYLINDRES HYDRAULIQUES

N° d'alésage du cylindre × course	Flèche: Ø 120 × 1290 mm
	Flèche à deux pièces: Ø 160 × 1060 mm
	Bras: Ø 140 × 1510 mm
	Godet: Ø 120 × 1055 mm

COMMANDES ET FREINS

Méthode d'entraînement	Entièrement hydrostatique
Moteur d'entraînement	Moteur à piston axial, chenille
Système de réduction	Réducteur satellite
Traction max. de barre d'attelage	20200 kgf (44,530 lbf)
Vitesse de déplacement maximale (rapide/lente)	5,5 km/hr (3.41 mph) / 3,6 km/hr (2.23 mph)
Capacité de franchissement	35° (70%)
Frein de stationnement	Multidisques humides

COMMANDE

Leviers de commande et pédales avec levier amovible activés par pression pilote pour une utilisation presque sans effort et sans fatigue.

Contrôle pilote	Deux leviers avec un levier de sécurité (côté gauche) : Rotation et bras (côté droit) : Flèche et godet (ISO)
Déplacement et direction	Deux leviers avec pédales
Commande des gaz	Électrique, bouton

SYSTÈME DE GIRATION

Moteur de rotation	Moteur à piston axial à cylindrée fixe
Réducteur de rotation	Réducteur satellite
Lubrification du roulement de rotation	Graisse
Frein de rotation	Multidisques humides
Vitesse de giration	10,8 tr/min

VOLUMES DE REMPLISSAGE

Remplissage	litre	gallon É.-U.	gallon R-U.
Réservoir à carburant	310	81.9	68.2
Liquide de refroidissement du moteur	40	10.6	8.8
Huile moteur	23,7	6.3	5.2
Dispositif de rotation	6,2	1.64	1.36
Entraînement final (chacun)	4,5	1.2	1
Circuit hydraulique (réservoir compris)	340	89.8	74.8
Réservoir hydraulique	165	43.6	36.3
DEF/AdBlue®	27	7.1	5.9

CHÂSSIS DE ROULEMENT

Le châssis central à armature croisée en X est intégralement soudé avec les caissons renforcés de châssis de chenilles. Le châssis de roulement comprend : galets lubrifiés, roues folles, dispositifs de réglage de chenille avec boudins amortisseurs, roues dentées et une chaîne de chenille avec patins à double ou à triple arête.

Châssis central	Armature croisée en X
Châssis de chenille	Caisson renforcé pentagonal
Nombre de patins de chaque côté	49 EA
Nombre de galets tendeurs de chaque côté	2 EA
Nombre de galets de chenille de chaque côté	9 EA
Nombre de rails de guidage de chaque côté	2 EA

POIDS EN CHARGE (APPAROXIMATIF)

Poids en charge comprenant la flèche de 5650 mm (18' 6"), le bras de 2920 mm (9' 7"), le godet de capacité nominale SAE de 0,87 m³ (1.14 yd³), le lubrifiant, le liquide de refroidissement, le réservoir à carburant rempli, le réservoir hydraulique rempli et tous les équipements standard.

POIDS EN CHARGE

Patins		Poids en charge		Pression au sol
Type	Largeur mm (in)	kg (lb)		kgf / cm² (psi)
Triple arête	500 (20")	HX220 NL	22300 (49,160)	0,57 (8,11)
	600 (24")	HX220 NL	22400 (49,380)	0,48 (6,83)
	700 (28")	HX220 NL	22870 (50,420)	0,42 (5,97)

GUIDE DE SELECTION DU GODET ET FORCE D'EXCAVATION

HX220 L

GODETS

Capacité SAE	0,80 (1.05)	1,34 (1.75)	◈ 0,90 (1.18)	◆ 0,87 (1.14)	◆ 1,20 (1.57)	★ 0,52 (0.68)
m³ (yd³)	0,92 (1.20)		◈ 1,05 (1.37)			
	1,10 (1.44)					
	1,20 (1.57)					

Capacité m³ (yd³)		Largeur mm (in)		Poids kg (lb)	Recommandations mm (ft in)							
					5680 (18' 8") Flèche				5650 (18' 6") Flèche à deux pièces			8200 (26' 11") Flèche
Capacité SAE	Capacité CECE	Sans couteaux latéraux	Avec couteaux latéraux		2000 (6' 7") Bras	2400 (7' 10") Bras	2920 (9' 7") Bras	3900 (12' 10") Bras	2000 (6' 7") Bras	2400 (7' 10") Bras	2920 (9' 7") Bras	6300 (20' 8") Bras
0,80 (1.05)	0,70 (0.92)	1070 (42.1)	1160 (45.7)	770 (1,700)	●	●	●	○	●	●	⊙	-
0,92 (1.20)	0,80 (1.05)	1190 (46.9)	1280 (50.4)	820 (1,810)	●	●	●	○	●	●	⊙	-
1,10 (1.44)	0,96 (1.26)	1375 (54.1)	1465 (57.7)	890 (1,960)	●	●	⊙	○	●	⊙	○	-
1,20 (1.57)	1,05 (1.37)	1390 (54.7)	1480 (58.3)	920 (2,030)	●	⊙	○	-	●	⊙	-	-
1,34 (1.75)	1,17 (1.53)	1525 (60.0)	1615 (63.6)	990 (2,180)	⊙	⊙	○	-	⊙	○	-	-
◈ 0,90 (1.18)	0,79 (1.03)	1210 (47.6)	-	880 (1,940)	●	●	●	○	●	●	⊙	-
◈ 1,05 (1.37)	0,92 (1.20)	1355 (53.3)	-	940 (2,070)	●	●	⊙	○	●	⊙	○	-
◆ 0,87 (1.14)	0,77 (1.01)	1195 (47.0)	-	940 (2,070)	●	●	●	○	●	●	⊙	-
◆ 1,20 (1.57)	1,05 (1.37)	1520 (59.8)	-	1120 (2,470)	⊙	○	-	-	⊙	○	-	-
★ 0,52 (0.68)	0,45 (0.59)	945 (37.2)	1020 (40.2)	460 (1,010)	-	-	-	-	-	-	-	⊙

◈ Godet pour usage intensif
◆ Godet pour roche pour usage intensif
★ Godet longue portée

● : Applicable pour les matériaux d'une densité de 2000 kg/m³ (3,370 lb/yd³) ou moins
⊙ : Applicable pour les matériaux d'une densité de 1600 kg/m³ (2,700 lb/yd³) ou moins
○ : Applicable pour les matériaux d'une densité de 1100 kg/m³ (1,850 lb/yd³) ou moins

FIXATION

Les flèches et les bras sont soudés à un caisson à faible contrainte. Des flèches de 5,68 m (18' 8") et 8,2 m (26' 11") et Flèche à deux pièces de 5,65 m (18' 6") et des bras de 2,0 m (6' 7"); 2,4 m (7' 10"); 2,92 m (9' 7"); 3,9 m (12' 10") et 6,3 m (20' 8") sont disponibles.

FORCE D'EXCAVATION

Flèche	Longueur	mm (ft.in)	Flèche 5680 (18' 8")				Flèche à deux pièces 5650 (18' 6")			8200 (26' 11")	Remarques :
	Poids	kg (lb)	1950 (4,300)				2600 (5,730)			2350 (5,180)	
Bras	Longueur	mm (ft.in)	2000 (6' 7")	2400 (7' 10")	2920 (9' 7")	3900 (12' 10")	2000 (6' 7")	2400 (7' 10")	2920 (9' 7")	6300 (20' 8")	
	Poids	kg (lb)	975 (2,150)	1045 (2,300)	1095 (2,410)	1295 (2,850)	975 (2,150)	1045 (2,300)	1095 (2,410)	1330 (2,930)	
Force de cavage du godet	SAE	kN	133,4 [144,8]	133,4 [144,8]	133,4 [144,8]	133,4 [144,8]	133,4 [144,8]	133,4 [144,8]	133,4 [144,8]	72,6	[ ]: Renforceur de puissance
		kgf	13600 [14770]	13600 [14770]	13600 [14770]	13600 [14770]	13600 [14770]	13600 [14770]	13600 [14770]	7400	
		lbf	29980 [32550]	29980 [32550]	29980 [32550]	29980 [32550]	29980 [32550]	29980 [32550]	29980 [32550]	16310	
	ISO	kN	152,0 [165,0]	152,0 [165,0]	152,0 [165,0]	152,0 [165,0]	152,0 [165,0]	152,0 [165,0]	152,0 [165,0]	83,4	
		kgf	15500 [16830]	15500 [16830]	15500 [16830]	15500 [16830]	15500 [16830]	15500 [16830]	15500 [16830]	8500	
		lbf	34170 [37100]	34170 [37100]	34170 [37100]	34170 [37100]	34170 [37100]	34170 [37100]	34170 [37100]	18740	
Force de cavage de bras	SAE	kN	144,2 [156,5]	119,6 [129,9]	102,0 [110,7]	84,3 [91,6]	144,2 [156,5]	119,6 [129,9]	102,0 [110,7]	49,0	
		kgf	14700 [15960]	12200 [13250]	10400 [11290]	8600 [9340]	14700 [15960]	12200 [13250]	10400 [11290]	5000	
		lbf	32410 [35190]	26900 [29210]	22930 [24900]	18960 [20590]	32410 [35190]	26900 [29210]	22930 [24900]	11020	
	ISO	kN	151,0 [164,0]	125,5 [136,3]	106,9 [116,1]	87,3 [94,8]	151,0 [164,0]	125,5 [136,3]	106,9 [116,1]	50,0	
		kgf	15400 [16720]	12800 [13900]	10900 [11830]	8900 [9660]	15400 [16720]	12800 [13900]	10900 [11830]	5100	
		lbf	33950 [36860]	28220 [30640]	24030 [26090]	19620 [21300]	33950 [36860]	28220 [30640]	24030 [26090]	11240	

Remarque : Cylindre de bras, tuyauterie et goupille inclus dans le poids de la flèche
Vérin de godet, timonerie et goupille inclus dans le poids du bras

GUIDE DE SELECTION DU GODET ET FORCE D'EXCAVATION

HX220 NL

GODETS

Capacité SAE	0,80 (1.05)	1,34 (1.75)	◈ 0,90 (1.18)	◆ 0,87 (1.14)	◆ 1,20 (1.57)	★ 0,52 (0.68)
m³ (yd³)	0,92 (1.20)		◈ 1,05 (1.37)			
	1,10 (1.44)					
	1,20 (1.57)					

Capacité m³ (yd³)		Largeur mm (in)		Poids kg (lb)	Recommandations mm (ft in)					
					5650 (18' 6") Flèche			5650 (18' 6") Flèche à deux pièces		
Capacité SAE	Capacité CECE	Sans couteaux latéraux	Avec couteaux latéraux		2000 (6' 7") Bras	2400 (7' 10") Bras	2920 (9' 7") Bras	2000 (6' 7") Bras	2400 (7' 10") Bras	2920 (9' 7") Bras
0,80 (1.05)	0,70 (0.92)	1070 (42.1)	1160 (45.7)	770 (1,700)	●	●	●	●	●	⊙
0,92 (1.20)	0,80 (1.05)	1190 (46.9)	1280 (50.4)	820 (1,810)	●	●	●	●	●	⊙
1,10 (1.44)	0,96 (1.26)	1375 (54.1)	1465 (57.7)	890 (1,960)	●	●	⊙	●	⊙	○
1,20 (1.57)	1,05 (1.37)	1390 (54.7)	1480 (58.3)	920 (2,030)	●	⊙	○	●	⊙	-
1,34 (1.75)	1,17 (1.53)	1525 (60.0)	1615 (63.6)	990 (2,180)	⊙	⊙	○	⊙	○	-
◈ 0,90 (1.18)	0,79 (1.03)	1210 (47.6)	-	880 (1,940)	●	●	●	●	●	⊙
◈ 1,05 (1.37)	0,92 (1.20)	1355 (53.3)	-	940 (2,070)	●	●	⊙	●	⊙	○
◆ 0,87 (1.14)	0,77 (1.01)	1195 (47.0)	-	940 (2,070)	●	●	●	●	●	⊙
◆ 1,20 (1.57)	1,05 (1.37)	1520 (59.8)	-	1120 (2,470)	⊙	○	-	⊙	○	-
★ 0,52 (0.68)	0,45 (0.59)	945 (37.2)	1020 (40.2)	460 (1,010)	-	-	-	-	-	-

◈ Godet pour usage intensif
◆ Godet pour roche pour usage intensif
★ Godet longue portée

● : Applicable pour les matériaux d'une densité de 2000 kg/m³ (3,370 lb/yd³) ou moins
⊙ : Applicable pour les matériaux d'une densité de 1600 kg/m³ (2,700 lb/yd³) ou moins
○ : Applicable pour les matériaux d'une densité de 1100 kg/m³ (1,850 lb/yd³) ou moins

FIXATION

Les flèches et les bras sont soudés à un caisson à faible contrainte.
Des flèches de 5,65 m (18' 6") et Flèche à deux pièces de 5,65 m (18' 6") et des bras de 2,0 m (6' 7"); 2,4 m (7' 10") et 2,92 m (9' 7") sont disponibles.

FORCE D'EXCAVATION

Flèche	Longueur	mm (ft.in)	Flèche 5650 (18' 6")				Flèche à deux pièces 5650 (18' 6")			Remarques :
	Poids	kg (lb)	1950 (4,300)				2600 (5,730)			
Bras	Longueur	mm (ft.in)	2000 (6' 7")	2400 (7' 10")	2920 (9' 7")	3900 (12' 10")	2000 (6' 7")	2400 (7' 10")	2920 (9' 7")	
	Poids	kg (lb)	975 (2,150)	1045 (2,300)	1095 (2,410)	1295 (2,850)	975 (2,150)	1045 (2,300)	1095 (2,410)	
Force de cavage du godet	SAE	kN	133,4 [144,8]	133,4 [144,8]	133,4 [144,8]	133,4 [144,8]	133,4 [144,8]	133,4 [144,8]	133,4 [144,8]	[ ]: Renforceur de puissance
		kgf	13600 [14770]	13600 [14770]	13600 [14770]	13600 [14770]	13600 [14770]	13600 [14770]	13600 [14770]	
		lbf	29980 [32550]	29980 [32550]	29980 [32550]	29980 [32550]	29980 [32550]	29980 [32550]	29980 [32550]	
	ISO	kN	152,0 [165,0]	152,0 [165,0]	152,0 [165,0]	152,0 [165,0]	152,0 [165,0]	152,0 [165,0]	152,0 [165,0]	
		kgf	15500 [16830]	15500 [16830]	15500 [16830]	15500 [16830]	15500 [16830]	15500 [16830]	15500 [16830]	
		lbf	34170 [37100]	34170 [37100]	34170 [37100]	34170 [37100]	34170 [37100]	34170 [37100]	34170 [37100]	
Force de cavage de bras	SAE	kN	144,2 [156,5]	119,6 [129,9]	102,0 [110,7]	84,3 [91,6]	144,2 [156,5]	119,6 [129,9]	102,0 [110,7]	
		kgf	14700 [15960]	12200 [13250]	10400 [11290]	8600 [9340]	14700 [15960]	12200 [13250]	10400 [11290]	
		lbf	32410 [35190]	26900 [29210]	22930 [24900]	18960 [20590]	32410 [35190]	26900 [29210]	22930 [24900]	
	ISO	kN	151,0 [164,0]	125,5 [136,3]	106,9 [116,1]	87,3 [94,8]	151,0 [164,0]	125,5 [136,3]	106,9 [116,1]	
		kgf	15400 [16720]	12800 [13900]	10900 [11830]	8900 [9660]	15400 [16720]	12800 [13900]	10900 [11830]	
		lbf	33950 [36860]	28220 [30640]	24030 [26090]	19620 [21300]	33950 [36860]	28220 [30640]	24030 [26090]	

Remarque : Cylindre de bras, tuyauterie et goupille inclus dans le poids de la flèche
Vérin de godet, timonerie et goupille inclus dans le poids du bras

DIMENSIONS ET RAYON D'ACTION

DIMENSIONS DE HX220 L

Flèches de 5,68 m (18' 8") et des bras de 2,0 m (6' 7"); 2,4 m (7' 10"); 2,92 m (9' 7") et 3,9 m (12' 10")

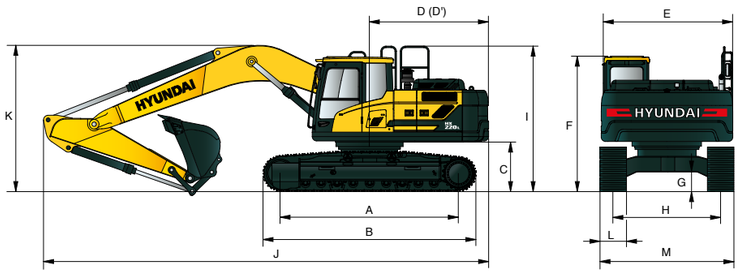

Unité : mm (ft·in)

A	Empattement	3650 (12' 0")
B	Taille totale de la chenille	4404 (14' 4")
C	Garde au sol du contrepoids	1060 (3' 6")
D	Rayon de pivotement de l'arrière	2890 (9' 5")
D'	Longueur du train arrière	2770 (9' 1")
E	Largeur hors tout de la tourelle	2740 (9' 0")
F	Hauteur hors tout de la cabine	3000 (9' 8")
G	Garde au sol minimale	480 (1' 7")
H	Écartement de chenille	2390 (7' 10")
I	Hauteur hors tout du garde-corps	3210 (10' 5")

	Longueur de flèche	5680 (18' 8")			
	Longueur du bras	2000 (6' 7")	2400 (7' 10")	2920 (9' 7")	3900 (12' 10")
J	Longueur totale	9650 (31' 8")	9570 (31' 5")	9530 (31' 3")	9520 (31' 3")
K	Hauteur hors tout de la flèche	3200 (10' 6")	3110 (10' 2")	3030 (9' 11")	3480 (11' 5")
L	Largeur des chenilles	600 (24")	700 (28")	800 (32")	900 (36")
M	Largeur totale	2990 (9' 10")	3090 (10' 2")	3190 (10' 6")	3290 (10' 10")

RAYON D'ACTION DE HX220 L

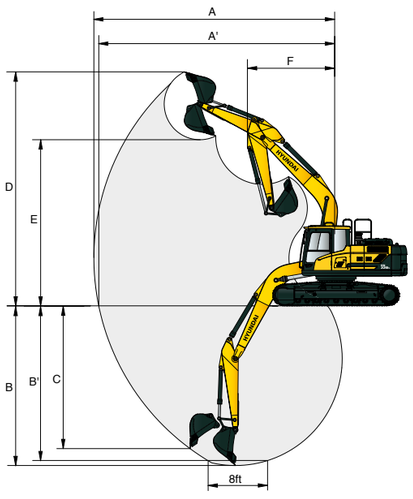

Unité : mm (ft·in)

	Longueur de flèche	5680 (18' 8")			
	Longueur du bras	2000 (6' 7")	2400 (7' 10")	2920 (9' 7")	3900 (12' 10")
A	Portée d'attaque maximale	9140 (30' 0")	9500 (31' 2")	9980 (32' 9")	10910 (35' 10")
A'	Portée de cavage au sol maxi	8960 (29' 5")	9330 (30' 7")	9820 (32' 3")	10770 (35' 4")
B	Profondeur d'attaque maxi	5820 (19' 1")	6220 (20' 5")	6730 (22' 1")	7720 (25' 4")
B'	Profondeur maximale de fouille (niveau de 8 pieds)	5580 (18' 4")	6010 (19' 9")	6560 (21' 6")	7580 (24' 10")
C	Profondeur de cavage murale verticale maxi	5280 (17' 4")	5720 (18' 9")	6280 (20' 7")	7240 (23' 9")
D	Hauteur d'attaque maxi	9140 (30' 0")	9340 (30' 8")	9600 (31' 6")	10110 (33' 2")
E	Hauteur de déversement maxi	6330 (20' 9")	6520 (21' 5")	6780 (22' 3")	7290 (23' 11")
F	Rayon minimal de giration de l'avant	3750 (12' 4")	3740 (12' 3")	3670 (12' 0")	3700 (12' 2")

DIMENSIONS ET RAYON D'ACTION

DIMENSIONS DE HX220 L FLÈCHE À DEUX PIÈCES

Flèche à deux pièces de 5,65 m (18' 6") et des bras de 2,0 m (6' 7"); 2,4 m (7' 10") et 2,92 m (9' 7")

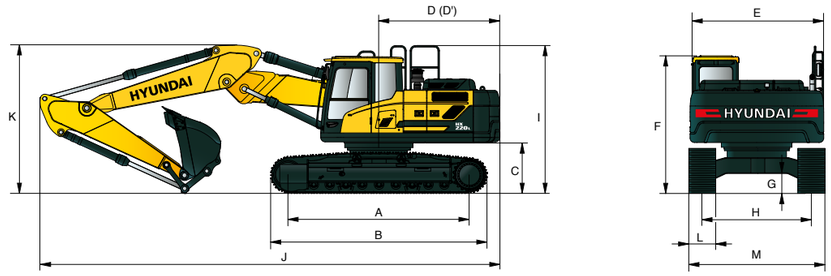

Unité : mm (ft·in)

A	Empattement	3650 (12' 0")
B	Taille totale de la chenille	4404 (14' 4")
C	Garde au sol du contrepoids	1060 (3' 6")
D	Rayon de pivotement de l'arrière	2890 (9' 5")
D'	Longueur du train arrière	2770 (9' 1")
E	Largeur hors tout de la tourelle	2740 (9' 0")
F	Hauteur hors tout de la cabine	3000 (9' 8")
G	Garde au sol minimale	480 (1' 7")
H	Écartement de chenille	2390 (7' 10")
I	Hauteur hors tout du garde-corps	3210 (10' 5")

	Longueur de flèche	5650 (18' 6") Flèche à deux pièces			
	Longueur du bras	2000 (6' 7")	2400 (7' 10")	2920 (9' 7")	
J	Longueur totale	9650 (31' 8")	9570 (31' 5")	9530 (31' 3")	
K	Hauteur hors tout de la flèche	3200 (10' 6")	3110 (10' 2")	3030 (9' 11")	
L	Largeur des chenilles	600 (24")	700 (28")	800 (32")	900 (36")
M	Largeur totale	2990 (9' 10")	3090 (10' 2")	3190 (10' 6")	3290 (10' 10")

RAYON D'ACTION DE HX220 L FLÈCHE À DEUX PIÈCES

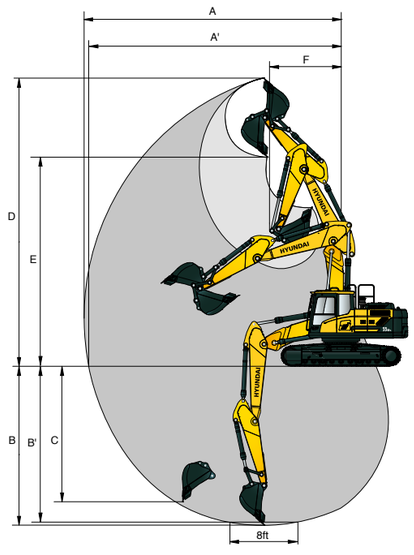

Unité : mm (ft·in)

	Longueur de flèche	5650 (18' 6") Flèche à deux pièces		
	Longueur du bras	2000 (6' 7")	2400 (7' 10")	2920 (9' 7")
A	Portée d'attaque maximale	9120 (29' 11")	9530 (31' 3")	10020 (32' 10")
A'	Portée de cavage au sol maxi	8950 (29' 4")	9360 (30' 8")	9860 (32' 4")
B	Profondeur d'attaque maxi	5820 (19' 1")	5880 (19' 3")	6400 (21' 0")
B'	Profondeur maximale de fouille (niveau de 8 pieds)	5480 (18' 0")	5770 (18' 11")	6290 (20' 8")
C	Profondeur de cavage murale verticale maxi	5360 (17' 7")	5020 (16' 6")	5560 (18' 3")
D	Hauteur d'attaque maxi	10310 (33' 10")	10670 (35' 0")	11090 (36' 5")
E	Hauteur de déversement maxi	7390 (24' 3")	7750 (25' 5")	8160 (26' 9")
F	Rayon minimal de giration de l'avant	2870 (9' 5")	2660 (8' 9")	2530 (8' 4")

DIMENSIONS ET RAYON D'ACTION

DIMENSIONS DE HX220 L LONGUE PORTÉE

Flèche de 8,2 m (26' 11") et bras de 6,3 m (20' 8")

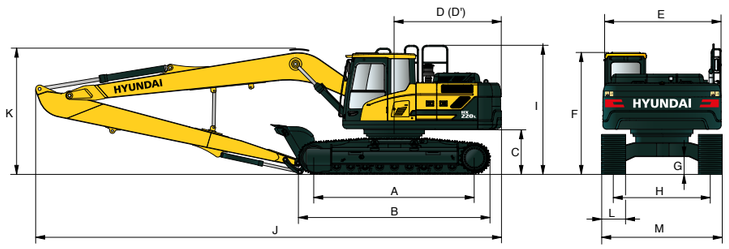

Unité : mm (ft·in)

A	Empattement	3650 (12' 0")
B	Taille totale de la chenille	4404 (14' 4")
C	Garde au sol du contrepoids	1060 (3' 6")
D	Rayon de pivotement de l'arrière	2890 (9' 5")
D'	Longueur du train arrière	2770 (9' 1")
E	Largeur hors tout de la tourelle	2740 (9' 0")
F	Hauteur hors tout de la cabine	3000 (9' 8")
G	Garde au sol minimale	480 (1' 7")
H	Écartement de chenille	2390 (7' 10")
I	Hauteur hors tout du garde-corps	3210 (10' 5")

	Longueur de flèche	8200 (26' 11")
	Longueur du bras	6300 (20' 8")
J	Longueur totale	12030 (39' 6")
K	Hauteur hors tout de la flèche	3280 (10' 9")
L	Largeur des chenilles	800 (32")
M	Largeur totale	3190 (10' 6")

RAYON D'ACTION DE HX220 L LONGUE PORTÉE

Unité : mm (ft·in)

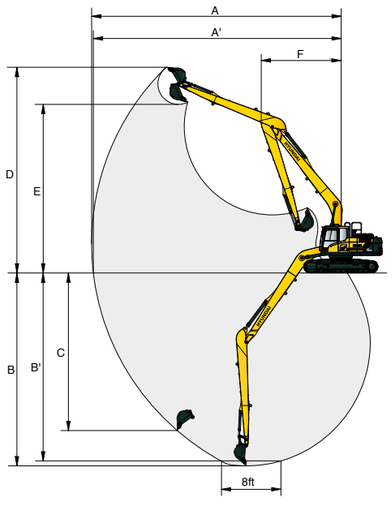

	Longueur de flèche	8200 (26' 11")
	Longueur du bras	6300 (20' 8")
A	Portée d'attaque maximale	15220 (50' 0")
A'	Portée de cavage au sol maxi	15120 (49' 7")
B	Profondeur d'attaque maxi	11760 (38' 7")
B'	Profondeur maximale de fouille (niveau de 8 pieds)	11650 (38' 3")
C	Profondeur de cavage murale verticale maxi	9610 (31' 6")
D	Hauteur d'attaque maxi	12550 (41' 2")
E	Hauteur de déversement maxi	10280 (33' 8")
F	Rayon minimal de giration de l'avant	4870 (16' 0")

DIMENSIONS ET RAYON D'ACTION

DIMENSIONS DE HX220 L HIGH WALKER

Flèches de 5,68 m (18' 8") et des bras de 2,0 m (6' 7"); 2,4 m (7' 10") et 2,92 m (9' 7")

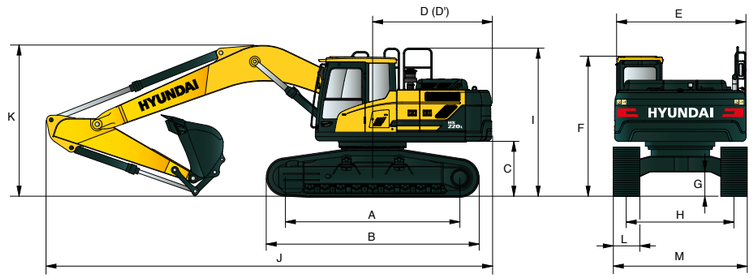

Unité : mm (ft·in)

A	Empattement	3650 (12' 0")
B	Taille totale de la chenille	4404 (14' 4")
C	Garde au sol du contrepoids	1260 (4' 1")
D	Rayon de pivotement de l'arrière	2890 (9' 5")
D'	Longueur du train arrière	2770 (9' 1")
E	Largeur hors tout de la tourelle	2740 (9' 0")
F	Hauteur hors tout de la cabine	3200 (10' 5")
G	Garde au sol minimale	660 (2' 2")
H	Écartement de chenille	2795 (9' 2")
I	Hauteur hors tout du garde-corps	3410 (11' 2")

	Longueur de flèche		5680 (18' 8")					
	Longueur du bras		2000 (6' 7")	2400 (7' 10")	2920 (9' 7")	3900 (12' 10")		
J	Longueur totale		9650 (31' 8")	9550 (31' 4")	9470 (31' 1")	9560 (31' 4")		
K	Hauteur hors tout de la flèche		3290 (10' 10")	3170 (10' 5")	3060 (10' 0")	3450 (11' 4")		
L	Chenilles	type	Triple arête				Double arête	
		Largeur	600 (24")	700 (28")	800 (32")	900 (36")	600 (24")	700 (28")
M	Largeur totale		3395 (11' 2")	3495 (11' 6")	3595 (11' 10")	3695 (12' 2")	3395 (11' 2")	3495 (11' 6")

RAYON D'ACTION DE HX220 L HIGH WALKER

Unité : mm (ft·in)

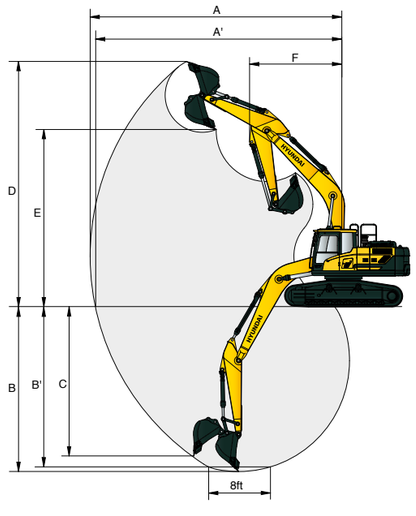

	Longueur de flèche	5680 (18' 8")			
	Longueur du bras	2000 (6' 7")	2400 (7' 10")	2920 (9' 7")	3900 (12' 10")
A	Portée d'attaque maximale	9140 (30' 0")	9500 (31' 2")	9980 (32' 9")	10910 (35' 10")
A'	Portée de cavage au sol maxi	8920 (29' 3")	9290 (30' 6")	9820 (32' 3")	10730 (35' 2")
B	Profondeur d'attaque maxi	5630 (18' 6")	6010 (19' 9")	6550 (21' 6")	7530 (24' 8")
B'	Profondeur maximale de fouille (niveau de 8 pieds)	5390 (17' 8")	5820 (19' 1")	6380 (20' 11")	7390 (24' 3")
C	Profondeur de cavage murale verticale maxi	5090 (16' 8")	5630 (18' 6")	6100 (20' 0")	7050 (23' 1")
D	Hauteur d'attaque maxi	9330 (30' 7")	9530 (31' 3")	9780 (32' 1")	10300 (33' 9")
E	Hauteur de déversement maxi	6520 (21' 5")	6710 (22' 0")	6960 (22' 10")	7480 (24' 6")
F	Rayon minimal de giration de l'avant	3750 (12' 4")	3740 (12' 3")	3670 (12' 0")	3700 (12' 2")

DIMENSIONS ET RAYON D'ACTION

DIMENSIONS DE HX220 NL

Flèches de 5,65 m (18' 6") et des bras de 2,0 m (6' 7"); 2,4 m (7' 10") et 2,92 m (9' 7")

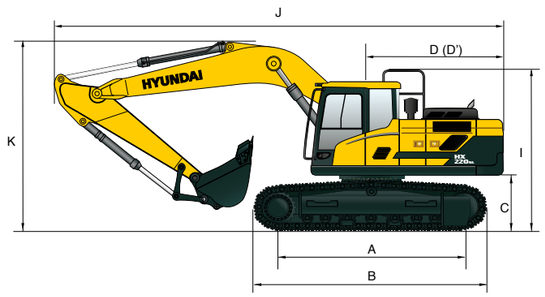

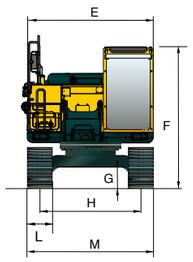

Unité : mm (ft·in)

A	Empattement	3650 (12' 0")
B	Taille totale de la chenille	4404 (14' 4")
C	Garde au sol du contrepoids	1060 (3' 6")
D	Rayon de pivotement de l'arrière	2850 (9' 4")
D'	Longueur du train arrière	2770 (9' 1")
E	Largeur hors tout de la tourelle	2530 (8' 4")
F	Hauteur hors tout de la cabine	3000 (9' 8")
G	Garde au sol minimale	480 (1' 7")
H	Écartement de chenille	2000 (6' 7")
I	Hauteur hors tout du garde-corps	3210 (10' 5")

	Longueur de flèche	5650 (18' 6")		
	Longueur du bras	2000 (6' 7")	2400 (7' 10")	2920 (9' 7")
J	Longueur totale	9650 (31' 8")	9570 (31' 5")	9510 (31' 23")
K	Hauteur hors tout de la flèche	3250 (10' 8")	3170 (10' 5")	3100 (10' 2")
L	Largeur des chenilles	500 (20")	600 (24")	700 (28")
M	Largeur totale	2500 (8' 2")	2600 (8' 6")	2700 (8' 10")

RAYON D'ACTION DE HX220 NL

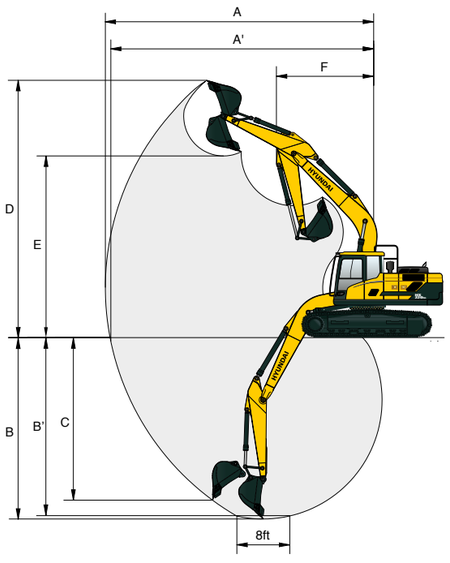

Unité : mm (ft·in)

	Longueur de flèche	5650 (18' 68")		
	Longueur du bras	2000 (6' 7")	2400 (7' 10")	2920 (9' 7")
A	Portée d'attaque maximale	9140 (30' 0")	9500 (31' 2")	9960 (32' 8")
A'	Portée de cavage au sol maxi	8960 (29' 5")	9340 (30' 8")	9800 (32' 2")
B	Profondeur d'attaque maxi	5750 (18' 10")	6150 (20' 2")	6640 (21' 9")
B'	Profondeur maximale de fouille (niveau de 8 pieds)	5520 (18' 1")	5950 (19' 6")	6470 (21' 36")
C	Profondeur de cavage murale verticale maxi	5320 (17' 5")	5780 (19' 9")	6250 (20' 6")
D	Hauteur d'attaque maxi	9270 (30' 5")	9500 (31' 2")	9740 (31' 11")
E	Hauteur de déversement maxi	6450 (21' 2")	6660 (21' 10")	6900 (22' 8")
F	Rayon minimal de giration de l'avant	3710 (12' 2")	3630 (11' 11")	3580 (11' 9")

DIMENSIONS ET RAYON D'ACTION

DIMENSIONS DE HX220 NL FLÈCHE À DEUX PIÈCES

Flèche à deux pièces de 5,65 m (18' 6") et des bras de 2,0 m (6' 7"); 2,4 m (7' 10") et 2,92 m (9' 7")

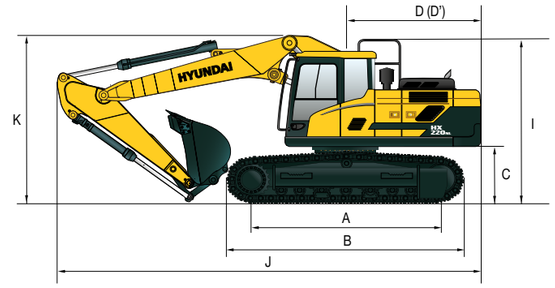

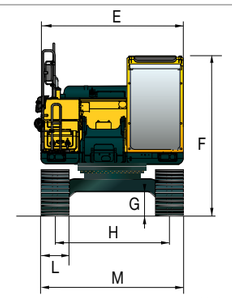

Unité : mm (ft·in)

A	Empattement	3650 (12' 0")
B	Taille totale de la chenille	4404 (14' 4")
C	Garde au sol du contrepoids	1060 (3' 6")
D	Rayon de pivotement de l'arrière	2850 (9' 4")
D'	Longueur du train arrière	2770 (9' 1")
E	Largeur hors tout de la tourelle	2530 (8' 4")
F	Hauteur hors tout de la cabine	3000 (9' 8")
G	Garde au sol minimale	480 (1' 7")
H	Écartement de chenille	2000 (6' 7")
I	Hauteur hors tout du garde-corps	3210 (10' 5")

	Longueur de flèche	5650 (18' 6") Flèche à deux pièces		
	Longueur du bras	2000 (6' 7")	2400 (7' 10")	2920 (9' 7")
J	Longueur totale	9650 (31' 8")	9570 (31' 5")	9520 (31' 2")
K	Hauteur hors tout de la flèche	3200 (10' 6")	3000 (9' 10")	3030 (9' 11")
L	Largeur des chenilles	500 (20")	600 (24")	700 (28")
M	Largeur totale	2500 (8' 2")	2600 (8' 6")	2700 (8' 10")

RAYON D'ACTION DE HX220 NL FLÈCHE À DEUX PIÈCES

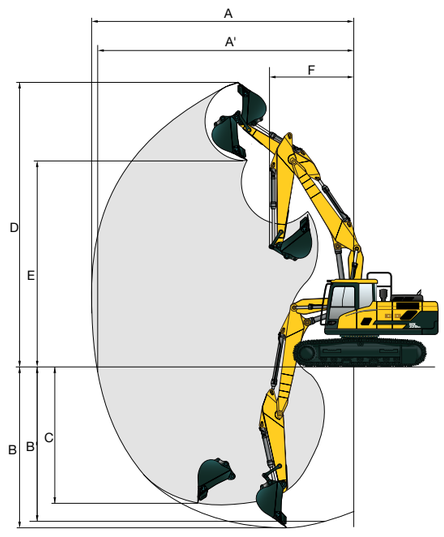

Unité : mm (ft·in)

	Longueur de flèche	5650 (18' 6") Flèche à deux pièces		
	Longueur du bras	2000 (6' 7")	2400 (7' 10")	2920 (9' 7")
A	Portée d'attaque maximale	9120 (29' 11")	9530 (31' 3")	10020 (32' 10")
A'	Portée de cavage au sol maxi	8940 (29' 4")	9360 (30' 9")	9860 (32' 4")
B	Profondeur d'attaque maxi	5480 (18' 0")	5890 (19' 4")	6400 (21' 0")
B'	Profondeur maximale de fouille (niveau de 8 pieds)	5360 (17' 7")	5770 (18' 11")	6300 (20' 8")
C	Profondeur de cavage murale verticale maxi	4560 (15' 0")	4990 (16' 4")	5530 (18' 2")
D	Hauteur d'attaque maxi	10300 (33' 10")	10670 (35' 0")	11080 (36' 4")
E	Hauteur de déversement maxi	7390 (24' 3")	7740 (25' 5")	8160 (26' 9")
F	Rayon minimal de giration de l'avant	2870 (9' 5")	2670 (8' 9")	2530 (8' 4")

CAPACITÉ DE LEVAGE

Mesure sur l'avant | Mesure sur le côté ou à 360 degrés

HX220 L

Flèche de 5,68 m (18' 8"); bras de 2,00 m (6' 7") avec godet d'une capacité nominale SAE de 0,92 m³ et patins à triple arête de 600 mm (24").

Hauteur de point de charge m (ft)		Rayon de charge								À une portée maximale		
		3.0 m (10 ft)		4.5 m (15 ft)		6.0 m (20 ft)		7.5 m (25 ft)		Capacité		Portée
												m (ft)
7.5 m	kg									*3970	*3970	6.65
(25 ft)	lb									*8750	*8750	(21.8)
6.0 m	kg					*4400	*4400			*4020	3030	7.78
(20 ft)	lb					*9700	*9700			*8860	6680	(25.5)
4.5 m	kg			*5690	*5690	*4820	4640			*4140	2530	8.43
(15 ft)	lb			*12540	*12540	*10630	10230			*9130	5580	(27.7)
3.0 m	kg			*7420	6860	*5570	4370	*4780	3000	4050	2300	8.74
(10 ft)	lb			*16360	15120	*12280	9630	*10540	6610	8930	5070	(28.7)
1.5 m	kg			*8940	6340	*6340	4120	5080	2880	3990	2250	8.73
(5 ft)	lb			*19710	13980	*13980	9080	11200	6350	8800	4960	(28.6)
Ligne	kg			*9640	6110	*6860	3960	4990	2810	4210	2370	8.42
de sol	lb			*21250	13470	*15120	8730	11000	6190	9280	5220	(27.6)
-1.5 m	kg	*13940	12320	*9580	6090	*6950	3910			4830	2750	7.76
(-5 ft)	lb	*30730	27160	*21120	13430	*15320	8620			10650	6060	(25.5)
-3.0 m	kg	*12450	*12450	*8770	6200	*6310	4000			*4800	3650	6.61
(-10 ft)	lb	*27450	*27450	*19330	13670	*13910	8820			*10580	8050	(21.7)
-4.5 m	kg	*9410	*9410									
(-15 ft)	lb	*20750	*20750									

Flèche de 5,68 m (18' 8"); bras de 2,40 m (7' 10") avec godet d'une capacité nominale SAE de 0,92 m³ et patins à triple arête de 600 mm (24").

Hauteur de point de charge m (ft)		Rayon de charge										À une portée maximale		
		1.5 m (5 ft)		3.0 m (10 ft)		4.5 m (15 ft)		6.0 m (20 ft)		7.5 m (25 ft)		Capacité		Portée
														m (ft)
7.5 m	kg											*3660	3640	7.15
(25 ft)	lb											*8070	8020	(23.5)
6.0 m	kg							*3970	*3970			*3730	2750	8.20
(20 ft)	lb							*8750	*8750			*8220	6060	(26.9)
4.5 m	kg							*4450	*4450	*4190	3120	*3860	2320	8.82
(15 ft)	lb							*9810	*9810	*9240	6880	*8510	5110	(28.9)
3.0 m	kg					*6850	*6850	*5240	4410	*4520	3010	3760	2120	9.11
(10 ft)	lb					*15100	*15100	*11550	9720	*9960	6640	8290	4670	(29.9)
1.5 m	kg					*8510	6400	*6080	4130	*4930	2880	3710	2070	9.10
(5 ft)	lb					*18760	14110	*13400	9110	*10870	6350	8180	4560	(29.9)
Ligne	kg			*8830	*8830	*9440	6100	*6700	3940	4960	2770	3890	2170	8.18
de sol	lb			*19470	*19470	*20810	13450	*14770	8690	10930	6110	8580	4780	(26.8)
-1.5 m	kg	*9800	*9800	*13550	12120	*9610	6020	*6920	3860			4400	2480	7.12
(-5 ft)	lb	*21610	*21610	*29870	26720	*21190	13270	*15260	8510			9700	5470	(23.4)
-3.0 m	kg	*14180	*14180	*13180	12340	*9040	6100	*6540	3900			*4660	3190	
(-10 ft)	lb	*31260	*31260	*29060	27210	*19930	13450	*14420	8600			*10270	7030	
-4.5 m	kg			*10580	*10580	*7350	6350							
(-15 ft)	lb			*23320	*23320	*16200	14000							

1. La capacité de levage est basée sur les normes SAE J1097 et ISO 10567.
2. La capacité de levage des séries HX ne dépasse pas 75 % de la charge de basculement de la machine sur sol ferme et de niveau, ou 87 % de la capacité hydraulique totale.
3. Le point de charge est un crochet situé sur le dos du godet.
4. (*) indique la charge limitée par la capacité hydraulique.

CAPACITÉ DE LEVAGE

Mesure sur l'avant | Mesure sur le côté ou à 360 degrés

HX220 L

Flèche de 5,68 m (18' 8"); bras de 2,92 m (9' 7") avec godet d'une capacité nominale SAE de 0,92 m³ et patins à triple arête de 600 mm (24").

Hauteur de point de charge m (ft)		Rayon de charge										À une portée maximale		
		1.5 m (5 ft)		3.0 m (10 ft)		4.5 m (15 ft)		6.0 m (20 ft)		7.5 m (25 ft)		Capacité		Portée
														m (ft)
7.5 m	kg											*3310	3140	7.78
(25 ft)	lb											*7300	6920	(25.5)
6.0 m	kg									*2300	*2300	*3400	2450	8.74
(20 ft)	lb									*5070	*5070	*7500	5400	(28.7)
4.5 m	kg							*3970	*3970	*3780	3170	*3530	2090	9.32
(15 ft)	lb							*8750	*8750	6990	6990	*7780	4610	(30.6)
3.0 m	kg			*9720	*9720	*6100	*6100	*4790	4460	*4180	3030	3440	1910	9.59
(10 ft)	lb			*21430	*21430	*13450	*13450	*10560	9830	*9220	6680	7580	4210	(31.5)
1.5 m	kg			*8850	*8850	*7900	6500	*5700	4150	*4660	2870	3380	1860	9.59
(5 ft)	lb			*19510	*19510	*17420	14330	*12570	9150	*10270	6330	7450	4100	(31.5)
Ligne	kg			*9590	*9590	*9100	6100	*6440	3920	4930	2740	3520	1930	9.31
de sol	lb			*21140	*21140	*20060	13450	*14200	8640	10870	6040	7760	4250	(30.5)
-1.5 m	kg	*8840	*8840	*12650	11920	*9540	5940	*6810	3800	4860	2680	3910	2170	8.72
(-5 ft)	lb	*19490	*19490	*27980	26280	*21030	13100	*15010	8380	10710	5910	8620	4780	(28.6)
-3.0 m	kg	*12230	*12230	*13910	12080	*9260	5960	*6690	3800			*4420	2700	7.75
(-10 ft)	lb	*26960	*26960	*30670	26630	*20410	13140	*14750	8380			*9740	5950	(25.4)
-4.5 m	kg			*11800	*11800	*8060	6150					*4280	4080	6.16
(-15 ft)	lb			*26010	*26010	*17770	13560					*9440	8990	(20.2)

Flèche de 5,68 m (18' 8"); bras de 3,90 m (12' 9") avec godet d'une capacité nominale SAE de 0,92 m³ et patins à triple arête de 600 mm (24").

Hauteur de point de charge m (ft)		Rayon de charge												À une portée maximale		
		1.5 m (5 ft)		3.0 m (10 ft)		4.5 m (15 ft)		6.0 m (20 ft)		7.5 m (25 ft)		9.0 m (30 ft)		Capacité		Portée
																m (ft)
9.0 m	kg													*2700	*2700	7.66
(30 ft)	lb													*5950	*5950	(25.1)
7.5 m	kg									*1940	*1940			*2760	*2760	8.94
(25 ft)	lb									*4280	*4280			*6080	*6080	(29.3)
6.0 m	kg									*2790	*2790			*2850	2600	9.77
(20 ft)	lb									*6150	*6150			*6280	5730	(32.1)
4.5 m	kg									*3050	*3050	*2000	*2000	*2970	2300	10.28
(15 ft)	lb									*6720	*6720	*4410	*4410	*6550	5070	(33.7)
3.0 m	kg							*3900	*3900	*3510	*3510	*2870	2860	*3110	2140	10.52
(10 ft)	lb							*8600	*8600	*7740	*7740	*6330	6310	*6860	4720	(34.5)
1.5 m	kg			*11080	*11080	*6600	*6600	*4900	*4900	*4080	3820	*3410	2760	3080	2090	10.52
(5 ft)	lb			*24430	*24430	*14550	*14550	*10800	*10800	*8990	8420	*7520	6080	6790	4610	(34.5)
Ligne	kg	*5300	*5300	*10640	*10640	*8200	*8200	*5820	5210	*4610	3630	*3490	2660	3180	2150	10.27
de sol	lb	*11680	*11680	*23460	*23460	*18080	*18080	*12830	11490	*10160	8000	*7690	5860	7010	4740	(33.7)
-1.5 m	kg	*7540	*7540	*11690	*11690	*9110	7900	*6440	4990	*4990	3510	*2330	*2330	3450	2340	9.75
(-5 ft)	lb	*16620	*16620	*25770	*25770	*20080	17420	*14200	11000	*11000	7740	*5140	*5140	7610	5160	(32.0)
-3.0 m	kg	*10030	*10030	*14390	*14390	*9320	7800	*6660	4910	*5070	3470			*3850	2750	8.91
(-10 ft)	lb	*22110	*22110	*31720	*31720	*20550	17200	*14680	10820	*11180	7650			*8490	6060	(29.2)
-4.5 m	kg	*13000	*13000	*13310	*13310	*8780	7890	*6290	4960					*3990	3640	7.62
(-15 ft)	lb	*28660	*28660	*29340	*29340	*19360	17390	*13870	10930					*8800	8020	(25.0)
-6.0 m	kg			*10560	*10560	*7050	*7050									
(-20 ft)	lb			*23280	*23280	*15540	*15540									

1. La capacité de levage est basée sur les normes SAE J1097 et ISO 10567.
2. La capacité de levage des séries HX ne dépasse pas 75 % de la charge de basculement de la machine sur sol ferme et de niveau, ou 87 % de la capacité hydraulique totale.
3. Le point de charge est un crochet situé sur le dos du godet.
4. (*) indique la charge limitée par la capacité hydraulique.

CAPACITÉ DE LEVAGE

Mesure sur l'avant | Mesure sur le côté ou à 360 degrés

HX220 L FLÈCHE À DEUX PIÈCES

Flèche à deux pièces de 5,65 m (18' 6"); bras de 2,00 m (6' 7") avec godet d'une capacité nominale SAE de 0,92 m³ et patins à triple arête de 600 mm (24").

Hauteur de point de charge m (ft)		Rayon de charge								À une portée maximale		
		3.0 m (10 ft)		4.5 m (15 ft)		6.0 m (20 ft)		7.5 m (25 ft)		Capacité		Portée
												m (ft)
10.5 m	kg									*6180	*6180	4.64
(35 ft)	lb									*13620	*13620	(15.2)
9.0 m	kg									*6520	*6520	4.61
(30 ft)	lb									*14370	*14370	(15.1)
7.5 m	kg			*6710	*6710					*5270	4060	6.67
(25 ft)	lb			*14790	*14790					*11620	8950	(21.9)
6.0 m	kg			6780	*6870	*5850	4780			*4850	2970	7.80
(20 ft)	lb			15150	*15150	*12900	10540			*10690	6550	(25.6)
4.5 m	kg	*11340	*11340	*7750	7500	*6130	4610			4360	2470	8.45
(15 ft)	lb	*25000	*25000	*17090	16530	*13510	10160			9610	5450	(27.7)
3.0 m	kg			*8930	6810	*6590	4330	5200	2950	4030	2250	8.75
(10 ft)	lb			*19690	15010	*14530	9550	11460	6500	8880	4960	(28.7)
1.5 m	kg			*9600	6250	*6900	4060	5070	2830	3980	2200	8.75
(5 ft)	lb			*21160	13780	*15210	8950	11180	6240	8770	4850	(28.7)
Ligne	kg			*9290	6020	*6800	3890	4990	2760	*3940	2330	8.44
de sol	lb			*20480	13270	*14990	8580	11000	6080	*8690	5140	(27.7)
-1.5 m	kg	*9840	*9840	*8130	6010	*6060	3850			*3360	2710	7.77
(-5 ft)	lb	*21690	*21690	*17920	13250	*13360	8490			*7410	5970	(25.5)
-3.0 m	kg			*6030	*6030	*4250	3970					
(-10 ft)	lb			*13290	*13290	*9370	8750					

Flèche à deux pièces de 5,65 m (18' 6"); bras de 2,40 m (7' 10") avec godet d'une capacité nominale SAE de 0,92 m³ et patins à triple arête de 600 mm (24").

Hauteur de point de charge m (ft)		Rayon de charge								À une portée maximale		
		3.0 m (10 ft)		4.5 m (15 ft)		6.0 m (20 ft)		7.5 m (25 ft)		Capacité		Portée
												m (ft)
9.0 m	kg									*5690	*5690	5.40
(30 ft)	lb									*12540	*12540	(17.7)
7.5 m	kg			*5860	*5860					*4850	3560	7.19
(25 ft)	lb			*12920	*12920					*10690	7850	(23.6)
6.0 m	kg			*6410	*6410	*5520	4860			*4510	2690	8.23
(20 ft)	lb			*14130	*14130	*12170	10710			*9940	5930	(27.0)
4.5 m	kg	*10290	*10290	*7300	*7300	*5860	4670	*4360	3080	4020	2260	8.85
(15 ft)	lb	*22690	*22690	*16090	*16090	*12920	10300	*9610	6790	8860	4980	(29.0)
3.0 m	kg			*8550	6940	*6370	4370	*5170	2960	3740	2060	9.14
(10 ft)	lb			*18850	15300	*14040	9630	*11140	6530	8250	4540	(30.0)
1.5 m	kg			*9440	6320	*6780	4070	5070	2820	3690	2020	9.13
(5 ft)	lb			*20810	13930	*14950	8970	11180	6220	8140	4450	(30.0)
Ligne	kg	*8600	*8600	*9420	6000	*6820	3870	4960	2720	*3760	2120	8.84
de sol	lb	*18960	*18960	*20770	13230	*15040	8530	10930	6000	*8290	4670	(29.0)
-1.5 m	kg	*11240	*11240	*8510	5930	*6280	3800	*4460	2710	*3310	2440	8.21
(-5 ft)	lb	*24780	*24780	*18760	13070	*13850	8380	*9830	5970	*7300	5380	(26.9)
-3.0 m	kg			*6700	6040	*4870	3860					
(-10 ft)	lb			*14770	13320	*10740	8510					

1. La capacité de levage est basée sur les normes SAE J1097 et ISO 10567.
2. La capacité de levage des séries HX ne dépasse pas 75 % de la charge de basculement de la machine sur sol ferme et de niveau, ou 87 % de la capacité hydraulique totale.
3. Le point de charge est un crochet situé sur le dos du godet.
4. (*) indique la charge limitée par la capacité hydraulique.

CAPACITÉ DE LEVAGE

Mesure sur l'avant | Mesure sur le côté ou à 360 degrés

HX220 L FLÈCHE À DEUX PIÈCES

Flèche à deux pièces de 5,65 m (18' 6"); bras de 2,92 m (9' 7") avec godet d'une capacité nominale SAE de 0,92 m³ et patins à triple arête de 600 mm (24").

Hauteur de point de charge m (ft)		Rayon de charge								À une portée maximale		
		3.0 m (10 ft)		4.5 m (15 ft)		6.0 m (20 ft)		7.5 m (25 ft)		Capacité		Portée
												m (ft)
9.0 m	kg			*3290	*3290					*4590	*4590	6.28
(30 ft)	lb			*7250	*7250					*10120	*10120	(20.6)
7.5 m	kg					*3520	*3520			*4020	3060	7.83
(25 ft)	lb					*7760	*7760			*8860	6750	(25.7)
6.0 m	kg			*5160	*5160	*4870	*4870	*2440	*2440	*3790	2370	8.79
(20 ft)	lb			*11380	*11380	*10740	*10740	*5380	*5380	*8360	5220	(28.8)
4.5 m	kg			*6680	*6680	*5480	4750	*4380	3140	3650	2020	9.36
(15 ft)	lb			*14730	*14730	*12080	10470	*9660	6920	8050	4450	(30.7)
3.0 m	kg	*12620	*12620	*8000	7130	*6060	4430	*4970	2990	3400	1850	9.63
(10 ft)	lb	*27820	*27820	*17640	15720	*13360	9770	*10960	6590	7500	4080	(31.6)
1.5 m	kg	*8680	*8680	*9130	6430	*6580	4100	5070	2820	3350	1800	9.63
(5 ft)	lb	*19140	*19140	*20130	14180	*14510	9040	11180	6220	7390	3970	(31.6)
Ligne	kg	*9390	*9390	*9450	6000	*6780	3850	4930	2690	3500	1880	9.35
de sol	lb	*20700	*20700	*20830	13230	*14950	8490	10870	5930	7720	4140	(30.7)
-1.5 m	kg	*12500	11770	*8880	5850	*6460	3730	*4770	2630	*3200	2130	8.77
(-5 ft)	lb	*27560	25950	*19580	12900	*14240	8220	*10520	5800	*7050	4700	(28.8)
-3.0 m	kg	*9950	*9950	*7420	5890	*5420	3750					
(-10 ft)	lb	*21940	*21940	*16360	12990	*11950	8270					

1. La capacité de levage est basée sur les normes SAE J1097 et ISO 10567.
2. La capacité de levage des séries HX ne dépasse pas 75 % de la charge de basculement de la machine sur sol ferme et de niveau, ou 87 % de la capacité hydraulique totale.
3. Le point de charge est un crochet situé sur le dos du godet.
4. (*) indique la charge limitée par la capacité hydraulique.

CAPACITÉ DE LEVAGE

Mesure sur l'avant | Mesure sur le côté ou à 360 degrés

HX220 L LONGUE PORTÉE

Flèche de 8,2 m (26' 11"); bras de 6,3 m (20' 8") avec godet d'une capacité nominale SAE de 0,52 m³ et patins à triple arête de 800 mm (32").

Hauteur de point de charge m (ft)		Rayon de charge														À une portée maximale		
		4.5 m (15 ft)		6.0 m (20 ft)		7.5 m (25 ft)		9.0 m (30 ft)		10.5 m (35 ft)		12.0 m (40 ft)		13.5 m (45 ft)		Capacité		Portée
																		m (ft)
10.5 m	kg															*1470	*1470	12.11
(35 ft)	lb															*3240	*3240	(39.7)
9.0 m	kg											*930	*930			*1490	*1490	13.11
(30 ft)	lb											*2050	*2050			*3280	*3280	(43.0)
7.5 m	kg											*1540	*1540			*1530	1350	13.84
(25 ft)	lb											*3400	*3400			*3370	2980	(45.4)
6.0 m	kg									*1590	*1590	*1600	*1600			*1580	1190	14.37
(20 ft)	lb									*3510	*3510	*3530	*3530			*3480	2620	(47.1)
4.5 m	kg									*1770	*1770	*1710	*1710	*1260	*1260	*1630	1080	14.72
(15 ft)	lb									*3900	*3900	*3770	*3770	*2780	*2780	*3590	2380	(48.3)
3.0 m	kg					*2500	*2500	*2200	*2200	*2000	*2000	*1860	1670	*1590	1260	*1700	1010	14.89
(10 ft)	lb					*5510	*5510	*4850	*4850	*4410	*4410	*4100	3680	*3510	2780	*3750	2230	(48.9)
1.5 m	kg	*5570	*5570	*3900	*3900	*3060	*3060	*2560	*2560	*2240	2050	*2030	1570	*1790	1200	*1780	970	14.90
(5 ft)	lb	*12280	*12280	*8600	*8600	*6750	*6750	*5640	*5640	*4940	4520	*4480	3460	*3950	2650	*3920	2140	(48.9)
Ligne de sol	kg	*6930	6870	*4720	4590	*3580	3320	*2910	2490	*2490	1910	*2200	1480	*1820	1140	*1860	960	14.75
	lb	*15280	15150	*10410	10120	*7890	7320	*6420	5490	*5490	4210	*4850	3260	*4010	2510	*4100	2120	(48.4)
-1.5 m	kg	*7750	6340	*5330	4220	*4020	3060	*3220	2320	*2700	1790	*2350	1400	*1570	1100	*1960	990	14.42
(-5 ft)	lb	*17090	13980	*11750	9300	*8860	6750	*7100	5110	*5950	3950	*5180	3090	*3460	2430	*4320	2180	(47.3)
-3.0 m	kg	*8150	6120	*5720	4000	*4330	2890	*3450	2190	*2870	1700	*2460	1340			*2060	1050	13.92
(-10 ft)	lb	*17970	13490	*12610	8820	*9550	6370	*7610	4830	*6330	3750	*5420	2950			*4540	2310	(45.7)
-4.5 m	kg	*8220	6060	*5890	3910	*4490	2810	*3590	2120	*2960	1660	*2490	1330			*2180	1170	13.20
(-15 ft)	lb	*18120	13360	*12990	8620	*9900	6190	*7910	4670	*6530	3660	*5490	2930			*4810	2580	(43.3)
-6.0 m	kg	*8020	6130	*5840	3920	*4500	2790	*3600	2110	*2940	1660					*2310	1370	12.25
(-20 ft)	lb	*17680	13510	*12870	8640	*9920	6150	*7940	4650	*6480	3660					*5090	3020	(40.2)
-7.5 m	kg	*7500	6310	*5550	4010	*4300	2850	*3420	2170	*2700	1730					*2430	1710	10.97
(-25 ft)	lb	*16530	13910	*12240	8840	*9480	6280	*7540	4780	*5950	3810					*5360	3770	(36.0)
-9.0 m	kg	*6570	*6570	*4920	4200	*3790	3000	*2890	2320									
(-30 ft)	lb	*14480	*14480	*10850	9260	*8360	6610	*6370	5110									
-10.5 m	kg	*4970	*4970	*3680	*3680													
(-35 ft)	lb	*10960	*10960	*8110	*8110													

1. La capacité de levage est basée sur les normes SAE J1097 et ISO 10567.
2. La capacité de levage des séries HX ne dépasse pas 75 % de la charge de basculement de la machine sur sol ferme et de niveau, ou 87 % de la capacité hydraulique totale.
3. Le point de charge est un crochet situé sur le dos du godet.
4. (*) indique la charge limitée par la capacité hydraulique.

CAPACITÉ DE LEVAGE

Mesure sur l'avant | Mesure sur le côté ou à 360 degrés

HX220 L HIGH WALKER

Flèche de 5,68 m (18' 8"); bras de 2,00 m (6' 7") avec godet d'une capacité nominale SAE de 0,92 m³ et patins à triple arête de 600 mm (24").

Hauteur de point de charge m (ft)		Rayon de charge								À une portée maximale		
		3.0 m (10 ft)		4.5 m (15 ft)		6.0 m (20 ft)		7.5 m (25 ft)		Capacité		Portée
												m (ft)
7.5 m	kg									*3970	*3970	6.65
(25 ft)	lb									*8750	*8750	(21.8)
6.0 m	kg					*4400	*4400			*4020	3920	7.78
(20 ft)	lb					*9700	*9700			*8860	8640	(25.5)
4.5 m	kg			*5690	*5690	*4820	*4820			*4140	3330	8.43
(15 ft)	lb			*12540	*12540	*10630	*10630			*9130	7340	(27.7)
3.0 m	kg			*7420	*7420	*5570	*5570	*4780	3930	*4300	3060	8.74
(10 ft)	lb			*16360	*16360	*12280	*12280	*10540	8660	*9480	6750	(28.7)
1.5 m	kg			*8940	8430	*6340	5420	*5140	3810	4300	3010	8.73
(5 ft)	lb			*19710	18580	*13980	11950	*11330	8400	9480	6640	(28.6)
Ligne de sol	kg			*9640	8190	*6860	5250	*5370	3730	4540	3170	8.42
	lb			*21250	18060	*15120	11570	*11840	8220	10010	6990	(27.6)
-1.5 m	kg	*13940	*13940	*9580	8160	*6950	5190			*4840	3630	7.76
(-5 ft)	lb	*30730	*30730	*21120	17990	*15320	11440			*10670	8000	(25.5)
-3.0 m	kg	*12450	*12450	*8770	8290	*6310	5290			*4800	4780	6.61
(-10 ft)	lb	*27450	*27450	*19330	18280	*13910	11660			*10580	10540	(21.7)
-4.5 m	kg	*9410	*9410									
(-15 ft)	lb	*20750	*20750									

Flèche de 5,68 m (18' 8"); bras de 2,40 m (7' 10") avec godet d'une capacité nominale SAE de 0,92 m³ et patins à triple arête de 600 mm (24").

Hauteur de point de charge m (ft)		Rayon de charge										À une portée maximale		
		1.5 m (5 ft)		3.0 m (10 ft)		4.5 m (15 ft)		6.0 m (20 ft)		7.5 m (25 ft)		Capacité		Portée
														m (ft)
7.5 m	kg											*3660	*3660	7.15
(25 ft)	lb											*8070	*8070	(23.5)
6.0 m	kg							*3970	*3970			*3730	3580	8.20
(20 ft)	lb							*8750	*8750			*8220	7890	(26.9)
4.5 m	kg							*4450	*4450	*4190	4060	*3860	3070	8.82
(15 ft)	lb							*9810	*9810	*9240	8950	*8510	6770	(28.9)
3.0 m	kg					*6850	*6850	*5240	*5240	*4520	3940	*4020	2840	9.11
(10 ft)	lb					*15100	*15100	*11550	*11550	*9960	8690	*8860	6260	(29.9)
1.5 m	kg					*8510	8500	*6080	5430	*4930	3810	4010	2780	9.10
(5 ft)	lb					*18760	18740	*13400	11970	*10870	8400	8840	6130	(29.9)
Ligne de sol	kg			*8830	*8830	*9440	8180	*6700	5230	*5250	3700	4200	2920	8.81
	lb			*19470	*19470	*20810	18030	*14770	11530	*11570	8160	9260	6440	(28.9)
-1.5 m	kg	*9800	*9800	*13550	*13550	*9610	8090	*6920	5140			*4590	3300	8.18
(-5 ft)	lb	*21610	*21610	*29870	*29870	*21190	17840	*15260	11330			*10120	7280	(26.8)
-3.0 m	kg	*14180	*14180	*13180	*13180	*9040	8170	*6540	5190			*4660	4190	7.12
(-10 ft)	lb	*31260	*31260	*29060	*29060	*19930	18010	*14420	11440			*10270	9240	(23.4)
-4.5 m	kg			*10580	*10580	*7350	*7350							
(-15 ft)	lb			*23320	*23320	*16200	*16200							

1. La capacité de levage est basée sur les normes SAE J1097 et ISO 10567.
2. La capacité de levage des séries HX ne dépasse pas 75 % de la charge de basculement de la machine sur sol ferme et de niveau, ou 87 % de la capacité hydraulique totale.
3. Le point de charge est un crochet situé sur le dos du godet.
4. (*) indique la charge limitée par la capacité hydraulique.

CAPACITÉ DE LEVAGE

Mesure sur l'avant | Mesure sur le côté ou à 360 degrés

HX220 L HIGH WALKER

Flèche de 5,68 m (18' 8"); bras de 2,92 m (9' 7") avec godet d'une capacité nominale SAE de 0,92 m³ et patins à triple arête de 600 mm (24").

Hauteur de point de charge m (ft)		Rayon de charge										À une portée maximale		
		1.5 m (5 ft)		3.0 m (10 ft)		4.5 m (15 ft)		6.0 m (20 ft)		7.5 m (25 ft)		Capacité		Portée
														m (ft)
7.5 m	kg											*3310	*3310	7.78
(25 ft)	lb											*7300	*7300	(25.5)
6.0 m	kg									*2300	*2300	*3400	3210	8.74
(20 ft)	lb									*5070	*5070	*7500	7080	(28.7)
4.5 m	kg							*3970	*3970	*3780	*3780	*3530	2780	9.32
(15 ft)	lb							*8750	*8750	*8330	*8330	*7780	6130	(30.6)
3.0 m	kg			*9720	*9720	*6100	*6100	*4790	*4790	*4180	3970	*3680	2580	9.59
(10 ft)	lb			*21430	*21430	*13450	*13450	*10560	*10560	*9220	8750	*8110	5690	(31.5)
1.5 m	kg			*8850	*8850	*7900	*7900	*5700	5450	*4660	3800	3660	2530	9.59
(5 ft)	lb			*19510	*19510	*17420	*17420	*12570	12020	*10270	8380	8070	5580	(31.5)
Ligne	kg			*9590	*9590	*9100	8180	*6440	5210	*5060	3670	3810	2630	9.31
de sol	lb			*21140	*21140	*20060	18030	*14200	11490	*11160	8090	8400	5800	(30.5)
-1.5 m	kg	*8840	*8840	*12650	*12650	*9540	8010	*6810	5080	5240	3610	4230	2930	8.72
(-5 ft)	lb	*19490	*19490	*27890	*27890	*21030	17660	*15010	11200	11550	7960	9330	6460	(28.6)
-3.0 m	kg	*12230	*12230	*13910	*13910	*9260	8040	*6690	5080			*4420	3590	7.75
(-10 ft)	lb	*26960	*26960	*30670	*30670	*20410	17730	*14750	11200			*9740	7910	(25.4)
-4.5 m	kg			*11800	*11800	*8060	*8060					*4280	*4280	6.16
(-15 ft)	lb			*26010	*26010	*17770	*17770					*9440	*9440	(20.2)

Flèche de 5,68 m (18' 8"); bras de 3,90 m (12' 9") avec godet d'une capacité nominale SAE de 0,92 m³ et patins à triple arête de 600 mm (24").

Hauteur de point de charge m (ft)		Rayon de charge												À une portée maximale		
		1.5 m (5 ft)		3.0 m (10 ft)		4.5 m (15 ft)		6.0 m (20 ft)		7.5 m (25 ft)		9.0 m (30 ft)		Capacité		Portée
																m (ft)
9.0 m	kg													*2700	*2700	7.66
(30 ft)	lb													*5950	*5950	(25.1)
7.5 m	kg									*1940	*1940			*2760	*2760	8.94
(25 ft)	lb									*4280	*4280			*6080	*6080	29.3
6.0 m	kg									*2790	*2790			*2850	2600	9.77
(20 ft)	lb									*6150	*6150			*6280	5730	(32.1)
4.5 m	kg									*3050	*3050	*2000	*2000	*2970	2300	10.28
(15 ft)	lb									*6720	*6720	*4410	*4410	*6550	5070	(33.7)
3.0 m	kg							*3900	*3900	*3510	*3510	*2870	2860	*3110	2140	10.52
(10 ft)	lb							*8600	*8600	*7740	*7740	*6330	6310	*6860	4720	(34.5)
1.5 m	kg			*11080	*11080	*6600	*6600	*4900	*4900	*4080	3820	*3410	2760	3080	2090	10.52
(5 ft)	lb			*24430	*24430	*14550	*14550	*10800	*10800	*8990	8420	*7520	6080	6790	4610	(34.5)
Ligne	kg	*5300	*5300	*10640	*10640	*8200	*8200	*5820	5210	*4610	3630	*3490	2660	3180	2150	10.27
de sol	lb	*11680	*11680	*23460	*23460	*18080	*18080	*12830	11490	*10160	8000	*7690	5860	7010	4740	(33.7)
-1.5 m	kg	*7540	*7540	*11690	*11690	*9110	7900	*6440	4990	*4990	3510	*2330	*2330	3450	2340	9.75
(-5 ft)	lb	*16620	*16620	*25770	*25770	*20080	17420	*14200	11000	*11000	7740	*5140	*5140	7610	5160	(32.0)
-3.0 m	kg	*10030	*10030	*14390	*14390	*9320	7800	*6660	4910	*5070	3470			*3850	2750	8.91
(-10 ft)	lb	*22110	*22110	*31720	*31720	*20550	17200	*14680	10820	*11180	7650			*8490	6060	29.2
-4.5 m	kg	*13000	*13000	*13310	*13310	*8780	7890	*6290	4960					*3990	3640	7.62
(-15 ft)	lb	*28660	*28660	*29340	*29340	*19360	17390	*13870	10930					*8800	8020	(25.0)
-6.0 m	kg			*10560	*10560	*7050	*7050									
(-20 ft)	lb			*23280	*23280	*15540	*15540									

1. La capacité de levage est basée sur les normes SAE J1097 et ISO 10567.
2. La capacité de levage des séries HX ne dépasse pas 75 % de la charge de basculement de la machine sur sol ferme et de niveau, ou 87 % de la capacité hydraulique totale.
3. Le point de charge est un crochet situé sur le dos du godet.
4. (*) indique la charge limitée par la capacité hydraulique.

CAPACITÉ DE LEVAGE

Mesure sur l'avant | Mesure sur le côté ou à 360 degrés

HX220 NL

Flèche de 5,65 m (18' 6"); bras de 2,00 m (6' 7") avec godet d'une capacité nominale SAE de 0,87 m³ et patins à triple arête de 500 mm (20").

Hauteur de point de charge m (ft)		Rayon de charge								À une portée maximale		
		3.0 m (10 ft)		4.5 m (15 ft)		6.0 m (20 ft)		7.5 m (25 ft)		Capacité		Portée
												m (ft)
7.5 m	kg									*4000	3810	6.61
(25 ft)	lb									*8820	8400	(21.7)
6.0 m	kg					*4420	4380			*4060	2800	7.75
(20 ft)	lb					*9740	9660			*8950	6170	(25.4)
4.5 m	kg			*5670	*5670	*4840	4230			*4200	2340	8.41
(15 ft)	lb			*12500	*12500	*10670	9330			*9260	5160	(27.6)
3.0 m	kg			*7430	6170	*5600	3990	*4830	2750	*4360	2130	8.71
(10 ft)	lb			*16380	13600	*12350	8800	*10650	6060	*9610	4700	(28.6)
1.5 m	kg			*8990	5700	*6390	3760	*5190	2640	4330	2080	8.71
(5 ft)	lb			*19820	12570	*14090	8290	*11440	5820	9550	4590	(28.6)
Ligne	kg			*9720	5490	*6930	3610	5380	2570	4570	2190	8.40
de sol	lb			*21430	12100	*15280	7960	11860	5670	10080	4830	(27.6)
-1.5 m	kg	*14170	10580	*9690	5460	*7030	3560			*4930	2540	7.73
(-5 ft)	lb	*31240	23320	*21360	12040	*15500	7850			*10870	5600	(25.4)
-3.0 m	kg	*12680	10790	*8900	5570	*6390	3650			*4910	3380	6.58
(-10 ft)	lb	*27950	23790	*19620	12280	*14090	8050			*10820	7450	(21.6)

Flèche de 5,65 m (18' 6"); bras de 2,00 m (6' 7") avec godet d'une capacité nominale SAE de 0,87 m³ et patins à triple arête de 500 mm (20").

Hauteur de point de charge m (ft)		Rayon de charge										À une portée maximale		
		1.5 m (5 ft)		3.0 m (10 ft)		4.5 m (15 ft)		6.0 m (20 ft)		7.5 m (25 ft)		Capacité		Portée
														m (ft)
7.5 m	kg											*3690	3360	7.12
(25 ft)	lb											*8140	7410	(23.4)
6.0 m	kg							*3990	*3990			*3780	2540	8.18
(20 ft)	lb							*8800	*8800			*8330	5600	(26.8)
4.5 m	kg							*4460	4280	*4050	2860	*3910	2140	8.80
(15 ft)	lb							*9830	9440	*8930	6310	*8620	4720	(28.9)
3.0 m	kg					*6850	6280	*5260	4020	*4560	2760	*4080	1950	9.09
(10 ft)	lb					*15100	13850	*11600	8860	*10050	6080	*8990	4300	(29.8)
1.5 m	kg					*8540	5750	*6120	3760	*4980	2630	4030	1910	9.08
(5 ft)	lb					*18830	12680	*13490	8290	*10980	5800	8880	4210	(29.8)
Ligne	kg			*9080	*9080	*9520	5470	*6760	3580	*5310	2540	4220	2000	8.79
de sol	lb			*20020	*20020	*20990	12060	*14900	7890	*11710	5600	9300	4410	(28.8)
-1.5 m	kg	*9930	*9930	*13780	10400	*9710	5400	*6990	3510			*4670	2280	8.16
(-5 ft)	lb	*21890	*21890	*30380	22930	*21410	11900	*15410	7740			*10300	5030	(26.8)
-3.0 m	kg	*14320	*14320	*13400	10600	*9170	5470	*6630	3550			*4750	2940	7.09
(-10 ft)	lb	*31570	*31570	*29540	23370	*20220	12060	*14620	7830			*10470	6480	(23.3)
-4.5 m	kg			*10790	*10790	*7470	5710							
(-15 ft)	lb			*23790	*23790	*16470	12590							

1. La capacité de levage est basée sur les normes SAE J1097 et ISO 10567.
2. La capacité de levage des séries HX ne dépasse pas 75 % de la charge de basculement de la machine sur sol ferme et de niveau, ou 87 % de la capacité hydraulique totale.
3. Le point de charge est un crochet situé sur le dos du godet.
4. (*) indique la charge limitée par la capacité hydraulique.

CAPACITÉ DE LEVAGE

Mesure sur l'avant | Mesure sur le côté ou à 360 degrés

HX220 NL

Flèche de 5,65 m (18' 6"); bras de 2,92 m (9' 7") avec godet d'une capacité nominale SAE de 0,87 m³ et patins à triple arête de 500 mm (20").

Hauteur de point de charge m (ft)		Rayon de charge										À une portée maximale		
		1.5 m (5 ft)		3.0 m (10 ft)		4.5 m (15 ft)		6.0 m (20 ft)		7.5 m (25 ft)		Capacité		Portée
														m (ft)
7.5 m	kg											*3350	2890	7.76
(25 ft)	lb											*7390	6370	(25.5)
6.0 m	kg									*2140	*2140	*3440	2250	8.73
(20 ft)	lb									*4720	*4720	*7580	4960	(28.6)
4.5 m	kg							*3970	*3970	*3810	2900	*3580	1920	9.30
(15 ft)	lb							*8750	*8750	*8400	6390	*7890	4230	(30.5)
3.0 m	kg			*9630	*9630	*6090	*6090	*4810	4060	*4210	2770	3730	1750	9.58
(10 ft)	lb			*21230	*21230	*13430	*13430	*10600	8950	*9280	6110	8220	3860	(31.4)
1.5 m	kg			*9210	*9210	*7920	5830	*5730	3780	*4700	2630	3680	1710	9.57
(5 ft)	lb			*20300	*20300	*17460	12850	*12630	8330	*10360	5800	8110	3770	(31.4)
Ligne	kg			*9810	*9810	*9160	5460	*6490	3560	*5120	2510	3830	1780	9.29
de sol	lb			*21630	*21630	*20190	12040	*14310	7850	*11290	5530	8440	3920	(30.5)
-1.5 m	kg	*8950	*8950	*12850	10220	*9630	5320	*6880	3450	5250	2450	4250	2000	8.71
(-5 ft)	lb	*19730	*19730	*28330	22530	*21230	11730	*15170	7610	11570	5400	9370	4410	(28.6)
-3.0 m	kg	*12340	*12340	*14120	10360	*9380	5340	*6770	3450			*4490	2490	7.73
(-10 ft)	lb	*27210	*27210	*31130	22840	*20680	11770	*14930	7610			*9900	5490	(25.4)
-4.5 m	kg			*12010	10690	*8180	5510					*4360	3750	6.14
(-15 ft)	lb			*26480	23570	*18030	12150					*9610	8270	(20.1)

HX220 NL FLÈCHE À DEUX PIÈCES

Flèche à deux pièces de 5,65 m (18' 6"); bras de 2,00 m (6' 7") avec godet d'une capacité nominale SAE de 0.87 m³ et patins à triple arête de 500 mm (20").

Hauteur de point de charge m (ft)		Rayon de charge								À une portée maximale		
		3.0 m (10 ft)		4.5 m (15 ft)		6.0 m (20 ft)		7.5 m (25 ft)		Capacité		Portée
												m (ft)
10.5 m	kg									*6200	*6200	4.64
(35 ft)	lb									*13670	*13670	(15.2)
9.0 m	kg									*6560	*6560	4.60
(30 ft)	lb									*14460	*14460	(15.1)
7.5 m	kg			*6750	*6750					*5330	3710	6.66
(25 ft)	lb			*14880	*14880					*11750	8180	(21.9)
6.0 m	kg			*6910	*6910	*5910	4340			*4920	2720	7.79
(20 ft)	lb			*15230	*15230	*13030	9570			*10850	6000	(25.6)
4.5 m	kg	*11400	*11400	*7810	6710	*6200	4190			4680	2270	8.45
(15 ft)	lb	*25130	*25130	*17220	14790	*13670	9240			10320	5000	(27.7)
3.0 m	kg			*9020	6090	*6670	3930	*5380	2700	4350	2060	8.75
(10 ft)	lb			*19890	13430	*14700	8660	*11860	5950	9590	4540	(28.7)
1.5 m	kg			*9720	5600	*6990	3690	*5410	2590	4300	2020	8.75
(5 ft)	lb			*21430	12350	*15410	8140	*11930	5710	9480	4450	(28.7)
Ligne	kg			*9430	5390	*6900	3540	*5130	2520	*4020	2140	8.43
de sol	lb			*20790	11880	*15210	7800	*11310	5560	*8860	4720	(27.7)
-1.5 m	kg	*10050	*10050	*8270	5380	*6170	3500			*3440	2490	7.77
(-5 ft)	lb	*22160	*22160	*18230	11860	*13600	7720			*7580	5490	(25.5)
-3.0 m	kg			*6160	5520	*4350	3610					
(-10 ft)	lb			*13580	12170	*9590	7960					

1. La capacité de levage est basée sur les normes SAE J1097 et ISO 10567.
2. La capacité de levage des séries HX ne dépasse pas 75 % de la charge de basculement de la machine sur sol ferme et de niveau, ou 87 % de la capacité hydraulique totale.
3. Le point de charge est un crochet situé sur le dos du godet.
4. (*) indique la charge limitée par la capacité hydraulique.

CAPACITÉ DE LEVAGE

Mesure sur l'avant | Mesure sur le côté ou à 360 degrés

HX220 NL FLÈCHE À DEUX PIÈCES

Flèche à deux pièces de 5,65 m (18' 6"); bras de 2,40 m (7' 10") avec godet d'une capacité nominale SAE de 0,87 m³ et patins à triple arête de 500 mm (20").

Hauteur de point de charge m (ft)		Rayon de charge								À une portée maximale		
		3.0 m (10 ft)		4.5 m (15 ft)		6.0 m (20 ft)		7.5 m (25 ft)		Capacité		Portée
												m (ft)
9.0 m	kg									*5730	5470	5.39
(30 ft)	lb									*12630	12060	(17.7)
7.5 m	kg			*5870	*5870					*4900	3260	7.18
(25 ft)	lb			*12940	*12940					*10800	7190	(23.6)
6.0 m	kg			*6440	*6440	*5570	4420			*4570	2460	8.23
(20 ft)	lb			*14200	*14200	*12280	9740			*10080	5420	(27.0)
4.5 m	kg	*10330	*10330	*7350	6840	*5920	4240	*4360	2820	4330	2070	8.84
(15 ft)	lb	*22770	*22770	*16200	15080	*13050	9350	*9610	6220	9550	4560	(29.0)
3.0 m	kg			*8630	6210	*6450	3960	*5240	2710	4040	1890	9.13
(10 ft)	lb			*19030	13690	*14220	8730	*11550	5970	8910	4170	(30.0)
1.5 m	kg			*9550	5650	*6870	3700	*5360	2580	3990	1850	9.13
(5 ft)	lb			*21050	12460	*15150	8160	*11820	5690	8800	4080	(30.0)
Ligne	kg	*8600	*8600	*9560	5370	*6920	3510	*5230	2490	*3840	1950	8.83
de sol	lb	*18960	*18960	*21080	11840	*15260	7740	*11530	5490	*8470	4300	(29.0)
-1.5 m	kg	*11450	10280	*8660	5310	*6390	3450	*4540	2470	*3390	2230	2.21
(-5 ft)	lb	*25240	22660	*19090	11710	*14090	7610	*10010	5450	*7470	4920	(26.9)
-3.0 m	kg			*6840	5400	*4980	3510					
(-10 ft)	lb			*15080	11900	*10980	7740					

Flèche à deux pièces de 5,65 m (18' 6"); bras de 2,92 m (9' 7") avec godet d'une capacité nominale SAE de 0,87 m³ et patins à triple arête de 500 mm (20").

Hauteur de point de charge m (ft)		Rayon de charge								À une portée maximale		
		3.0 m (10 ft)		4.5 m (15 ft)		6.0 m (20 ft)		7.5 m (25 ft)		Capacité		Portée
												m (ft)
9.0 m	kg			*3290	*3290					*4600	4260	6.28
(30 ft)	lb			*7250	*7250					*10140	9390	(20.6)
7.5 m	kg					*3530	*3530			*4030	2800	7.83
(25 ft)	lb					*7780	*7780			*8880	6170	(25.7)
6.0 m	kg			*5170	*5170	*4870	4510	*2440	*2440	*3800	2170	8.78
(20 ft)	lb			*11400	*11400	*10740	9940	*5380	*5380	*8380	4780	(28.8)
4.5 m	kg			*6720	*6720	*5540	4310	*4390	2860	*3740	1850	9.36
(15 ft)	lb			*14820	*14820	*12210	9500	*9680	6310	*8250	4080	(30.7)
3.0 m	kg	*12710	12080	*8080	6370	*6130	4020	*5040	2720	3690	1690	9.63
(10 ft)	lb	*28020	26630	*17810	14040	*13510	8860	*11110	6000	8140	3730	(31.6)
1.5 m	kg	*8700	*8700	*9240	5740	*6660	3720	*5240	2570	3640	1650	9.63
(5 ft)	lb	*19180	*19180	*20370	12650	*14680	8200	*11550	5670	8020	3640	(31.6)
Ligne	kg	*9390	*9390	*9580	5360	*6880	3490	*5260	2450	*3610	1720	9.35
de sol	lb	*20700	*20700	*21120	11820	*15170	7690	*11600	5400	*7960	3790	(30.7)
-1.5 m	kg	*12500	10070	*9020	5230	*6570	3380	*4860	2400	*3270	1950	8.77
(-5 ft)	lb	*27560	22200	*19890	11530	*14480	7450	*10710	5290	*7210	4300	(28.8)
-3.0 m	kg	*10150	*10150	*7560	5270	*5530	3400					
(-10 ft)	lb	*22380	*22380	*16670	11620	*12190	7500					

1. La capacité de levage est basée sur les normes SAE J1097 et ISO 10567.
2. La capacité de levage des séries HX ne dépasse pas 75 % de la charge de basculement de la machine sur sol ferme et de niveau, ou 87 % de la capacité hydraulique totale.
3. Le point de charge est un crochet situé sur le dos du godet.
4. (*) indique la charge limitée par la capacité hydraulique.

SPECIFICATIONS

HX220 L

MOTEUR	STD	OPT
Cummins QSB 6.7 moteur	●	
SYSTÈME HYDRAULIQUE		
Contrôle intelligent de la puissance (IPC)		
3 modes de puissance, 2 modes de travail, mode utilisateur	●	
Contrôle de puissance variable	●	
Contrôle du débit de la pompe	●	
Contrôle du débit en mode accessoire		●
Ralenti automatique du moteur	●	
Commande d'arrêt automatique du moteur		●
Commande de ventilateur électronique	●	
CABINE ET INTÉRIEUR		
Cabine aux normes ISO		
Essuie-glace relevable	●	
Radio/lecteur USB	●	
Système de téléphone mobile mains libres avec chargeur USB	●	
Prise électrique 12 volts (convertisseur 24V CC vers 12V DC	●	
Avertisseur sonore électrique	●	
Cabine tous temps en acier avec visibilité à 360°	●	
Vitres en verre de sécurité	●	
Pare-brise coulissant pliant	●	
Fenêtre latérale coulissante (LH)	●	
Porte verrouillable	●	
Compartiment chaud et froid	●	
Compartiment de rangement et cendrier	●	
Toit de cabine plein-ciel	●	
Pare-soleil	●	
Clé unique pour le verrouillage des portes et de la cabine	●	
Siège chauffant à suspension mécanique	●	
Manette réglable pilotée	●	
Système de réglage de la hauteur du boîtier de console	●	
Commande automatique de la climatisation		
Climatisation et chauffage	●	
Dégivrage	●	
Aide au démarrage (chauffage de grille d'air) par temps froid	●	
Pupitre de contrôle centralisé		
Affichage LCD 8"	●	
Régime moteur ou compteur partiel/accélérateur	●	
Jauge de température de liquide de refroidissement du moteur	●	
Puissance maximale	●	
Basse vitesse/Haute vitesse	●	
Ralenti automatique	●	
Surcharge	●	
Contrôle du moteur	●	
Bouchage du filtre à air	●	
Indicateurs	●	
Jauges ECO	●	
Jauge de niveau de carburant	●	
Jauge de température d'huile hydraulique	●	
Réchauffeur de carburant	●	
Témoins d'avertissement	●	
Erreur de communication	●	
Charge de la batterie	●	
Horloge	●	
Éclairage de la cabine		●
Pare-pluie, avant de la cabine		●
Toit de cabine en acier		●
Siège		
Siège chauffant à suspension pneumatique réglable		●
Cabine FOPS/FOG (ISO/DIS 10262) Niveau 2		
FOPS (Structure de protection contre les chutes d'objets) · ISO 3449 Niveau 2		●
FOG (Barrière contre les chutes d'objets)		●
Cabine ROPS (ISO 12117-2)		
ROPS (Structure de protection en cas de renversement)	●	

SÉCURITÉ	STD	OPT
Contacteur principal de batterie	●	
Caméra de recul	●	
AAVM (Écran avancé de visualisation du périmètre)		●
Quatre projecteurs de travail avant	●	
Alarme de déplacement	●	
Projecteur de travail arrière		●
Gyrophare		●
Frein de rotation automatique	●	
Système antichute de la flèche	●	
Système antichute du bras	●	
Soupape de verrouillage de sécurité pour le vérin de flèche, avec dispositif d'avertissement en cas de surcharge	●	
Soupape de verrouillage de sécurité pour le cylindre de bras		●
Système de verrouillage de rotation		●
Trois rétroviseurs extérieurs	●	
AUTRES		
Flèches		
5,68 m; 18' 8" Flèche	●	
5,65 m; 18' 6" Flèche à deux pièces		●
8,2 m; 26' 11" longue portée		●
Bras		
2,0 m; 6' 7"		●
2,4 m; 7' 10"		●
2,92 m; 9' 7"	●	
3,9 m; 12' 10"		●
6,3 m; 20' 8" longue portée		●
Système anti-poussière amovible pour le refroidisseur	●	
Réservoir amovible	●	
Préfiltre à carburant	●	
Réchauffeur de carburant	●	
Système d'autodiagnostic	●	
Hi MATE (Système de gestion à distance)	●	
Batteries (2 × 12 V × 100 Ah)	●	
Pompe de remplissage de réservoir (50 ℓ/min)	●	
Kit de tuyauterie simple fonction (rupteur, etc.)		●
Kit de tuyauterie double fonction (benne preneuse, etc.)	●	
Kit de tuyauterie rotatif		●
Système de raccord rapide		●
Raccord rapide		●
Commande flottante de la flèche		●
Système de translation dans l'axe à une pédale		●
Accumulateur pour l'abaissement de l'équipement de travail	●	
Soupape de changement de dispositif (2 dispositifs)		●
Système de commande de rotation précis		●
Trousse à outils		●
CHASSIS DE ROULEMENT		
Châssis surbaissé sous capot (en plus)		●
Châssis surbaissé sous capot (normal)	●	
Patins de chenille		
Patins à triple arête (600 mm; 24")	●	
Patins à triple arête (700 mm; 28")		●
Patins à triple arête (800 mm; 32")		●
Patins à triple arête (900 mm; 36")		●
Patins à double arête (600 mm; 24")		●
Patins à double arête (700 mm; 28")		●
Rail de guidage des chenilles	●	
Rail de guidage des chenilles intégral chassis haut		●

STD = Série
OPT = Option

SPECIFICATIONS

HX220 NL

MOTEUR	STD	OPT
Cummins QSB 6.7 moteur	●	
SYSTÈME HYDRAULIQUE		
Contrôle intelligent de la puissance (IPC)		
3 modes de puissance, 2 modes de travail, mode utilisateur	●	
Contrôle de puissance variable	●	
Contrôle du débit de la pompe	●	
Contrôle du débit en mode accessoire		●
Ralenti automatique du moteur	●	
Commande d'arrêt automatique du moteur		●
Commande de ventilateur électronique	●	
CABINE ET INTÉRIEUR		
Cabine aux normes ISO		
Essuie-glace relevable	●	
Radio/lecteur USB	●	
Système de téléphone mobile mains libres avec chargeur USB	●	
Prise électrique 12 volts (convertisseur 24V CC vers 12V DC	●	
Avertisseur sonore électrique	●	
Cabine tous temps en acier avec visibilité à 360°	●	
Vitres en verre de sécurité	●	
Pare-brise coulissant pliant	●	
Fenêtre latérale coulissante (LH)	●	
Porte verrouillable	●	
Compartiment chaud et froid	●	
Compartiment de rangement et cendrier	●	
Toit de cabine plein-ciel	●	
Pare-soleil	●	
Clé unique pour le verrouillage des portes et de la cabine	●	
Siège chauffant à suspension mécanique	●	
Manette réglable pilotée	●	
Système de réglage de la hauteur du boîtier de console	●	
Commande automatique de la climatisation		
Climatisation et chauffage	●	
Dégivrage	●	
Aide au démarrage (chauffage de grille d'air) par temps froid	●	
Pupitre de contrôle centralisé		
Affichage LCD 8"	●	
Régime moteur ou compteur partiel/accélérateur	●	
Jauge de température de liquide de refroidissement du moteur	●	
Puissance maximale	●	
Basse vitesse/Haute vitesse	●	
Ralenti automatique	●	
Surcharge	●	
Contrôle du moteur	●	
Bouchage du filtre à air	●	
Indicateurs	●	
Jauges ECO	●	
Jauge de niveau de carburant	●	
Jauge de température d'huile hydraulique	●	
Réchauffeur de carburant	●	
Témoins d'avertissement	●	
Erreur de communication	●	
Charge de la batterie	●	
Horloge	●	
Éclairage de la cabine		●
Pare-pluie, avant de la cabine		●
Toit de cabine en acier		●
Siège		
Siège chauffant à suspension pneumatique réglable		●
Cabine FOPS/FOG (ISO/DIS 10262) Niveau 2		
FOPS (Structure de protection contre les chutes d'objets) · ISO 3449 Niveau 2		●
FOG (Barrière contre les chutes d'objets)		●
Cabine ROPS (ISO 12117-2)		
ROPS (Structure de protection en cas de renversement)	●	

SÉCURITÉ	STD	OPT
Contacteur principal de batterie	●	
Caméra de recul	●	
AAVM (Écran avancé de visualisation du périmètre)		●
Quatre projecteurs de travail avant	●	
Alarme de déplacement	●	
Projecteur de travail arrière		●
Gyrophare		●
Frein de rotation automatique	●	
Système antichute de la flèche	●	
Système antichute du bras	●	
Soupape de verrouillage de sécurité pour le vérin de flèche, avec dispositif d'avertissement en cas de surcharge	●	
Soupape de verrouillage de sécurité pour le cylindre de bras		●
Système de verrouillage de rotation		●
Trois rétroviseurs extérieurs	●	
AUTRES		
Flèches		
5,65 m; 18' 6" Flèche	●	
5,65 m; 18' 6" Flèche à deux pièces		●
Bras		
2,0 m; 6' 7"		●
2,4 m; 7' 10"		●
2,92 m; 9' 7"	●	
Système anti-poussière amovible pour le refroidisseur	●	
Réservoir amovible	●	
Préfiltre à carburant	●	
Réchauffeur de carburant simple	●	
Réchauffeur de carburant mixte		●
Système d'autodiagnostic	●	
Hi MATE (Système de gestion à distance)	●	
Batteries (2 × 12 V × 100 Ah)	●	
Pompe de remplissage de réservoir (50 ℓ/min)	●	
Kit de tuyauterie simple fonction (rupteur, etc.)		●
Kit de tuyauterie double fonction (benne preneuse, etc.)	●	
Kit de tuyauterie rotatif		●
Système de raccord rapide		●
Raccord rapide		●
Système de translation dans l'axe à une pédale		●
Accumulateur pour l'abaissement de l'équipement de travail	●	
Soupape de changement de dispositif (2 dispositifs)		●
Système de commande de rotation précis		●
Trousse à outils		●
CHASSIS DE ROULEMENT		
Châssis surbaissé sous capot (en plus)		●
Châssis surbaissé sous capot (normal)	●	
Patins de chenille		
Patins à triple arête (600 mm; 24")	●	
Patins à triple arête (700 mm; 28")		●
Patins à triple arête (800 mm; 32")		●
Patins à triple arête - H / châssis (600 mm; 24")		●
Rail de guidage des chenilles	●	
Rail de guidage des chenilles intégral		●

STD = Série
OPT = Option

* Les équipements de série et en option peuvent varier. Contacter votre concessionnaire Hyundai pour plus d'informations.
  La machine peut changer en fonction des normes internationales.
* Les photos peuvent inclure des accessoires et des équipements en option, indisponibles dans votre région.
* Les matières et les spécifications sont sujettes à des modifications sans préavis.
* Toutes les mesures en unités impériales sont arrondies à la livre ou au pouce le plus proche.
* Le système de climatisation de cette machine contient du gaz frigorigène à effet de serre fluoré HFC-134a (potentiel de réchauffement planétaire = 1430).
  Le système contient 0,65 kg de gaz frigorigène qui affiche un équivalent CO_2 de 0,9295 tonnes métriques.

HYUNDAI CONSTRUCTION EQUIPMENT

CONTACTEZ

Hyundai Construction Equipment Europe nv
Hyundailaan 4, 3980 Tessenderlo, Belgium **Tel:** (32) 14-56-2200 **Fax:** (32) 14-59-3405 www.hyundai.eu

FR - 2017.11 Rev 5